Vesta

Toronto
User Manual

VRH-TORONTO-30SS/36SS/42SS/48SS

Enjoy Everyday Living

www.vesta.kitchen | Service: 1-866-80-VESTA (83782)

Table Of Contents

Safety Instructions 04

Recommended Tools and Accessories 06

Parts and Accessories 07

Product Dimensions 08

Installation 09

Operation 19

Specifications 20

Maintenance 22

Wiring Diagram 24

Troubleshooting 25

Warranty 26

Contact Us 27

Safety Instructions

READ AND SAVE THESE INSTRUCTIONS

Safety is paramount for you and others.
Please read all warning and caution instructions carefully before using the appliance.

⚠ WARNING ⚠

WARNING – TO REDUCE THE RISK OF FIRE, ELECTRIC SHOCK, OR PERSONAL INJURY, FOLLOW THESE GUIDELINES:

1. Use this hood only as specified by the manufacturer. If you have any questions, please do not hesitate to contact the manufacturer.
2. Installation, including any electrical work, must be performed by a qualified electrician in compliance with all local codes and standards, including those for fire-resistant construction.
3. Connect the hood to a standard US/Canada 110-120V outlet and test both the hood and lights before final installation.
4. To reduce the risk of fire or electric shock, do not use this fan with other high-power devices.
5. Turn off power before servicing or cleaning the hood to avoid accidental activation.
6. Handle with care as this hood may have sharp edges. Use protective gloves when installing, cleaning, or repairing parts to avoid cuts or abrasions.
7. Ensure adequate air supply for proper exhaust and to prevent backdraft. Adhere to safety standards from heating equipment manufacturers, local codes, and industry associations like the National Fire Protection Association (NFPA) and the American Society of Heating, Refrigerating and Air-Conditioning Engineers (ASHRAE).
8. Avoid damaging electrical wiring or other hidden utilities when drilling or cutting into walls or ceilings.
9. Ensure all exhaust fumes are vented outside via a flue.
10. Use only metal ductwork to reduce the risk of fire.
11. This hood must be grounded.
12. Install using only the safety-certified cord set specified for this product, following the instructions provided with the cord set.
13. Where local codes mandate stricter installation or certification requirements, those supersede these instructions, and the installer must comply with these local regulations.

⚠ CAUTION ⚠

1. This hood is designed solely for ventilating general kitchen cooking. Do not use it to exhaust hazardous or explosive materials and vapors.
2. To ensure proper air exhaust and reduce fire risk, do not vent air into enclosed areas like walls, ceilings, attics, crawl spaces, or garages.
3. This appliance is for adult use only. Children should not operate or play with the hood.
4. For best ventilation, maintain a distance of at least 24 inches to a maximum of 31 inches between the bottom of the range hood and your cooking equipment.
5. Always adhere to the ventilation specifications provided by your cooking equipment manufacturer.
6. Wear safety glasses and gloves when installing, servicing, or cleaning this appliance.
7. Refer to the product's specification label for additional information and requirements.
8. When using this hood with gas appliances, ensure the room is well-ventilated.
9. If the power cord is damaged, it must be replaced by the manufacturer, its service agent, or a qualified electrician to prevent hazards.

Recommended Tools And Accessories Need

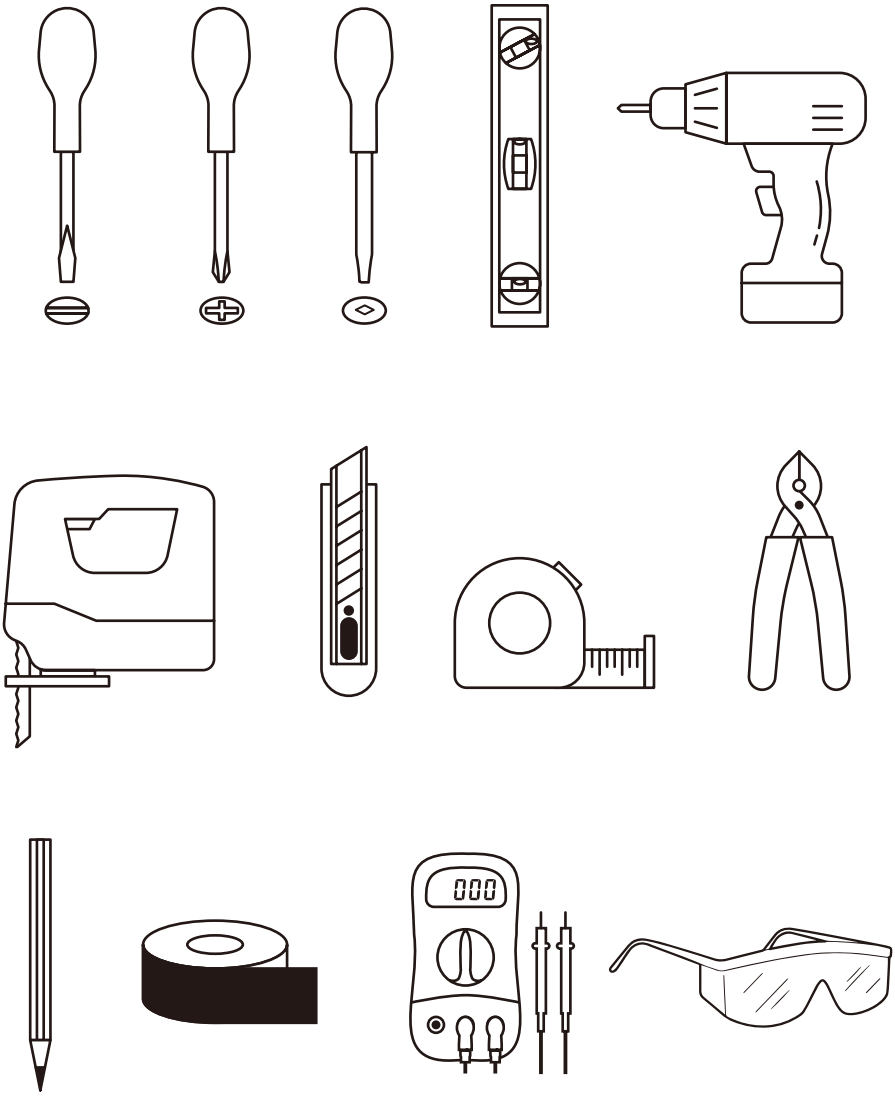

Parts and Accessories

Range Hood
x1

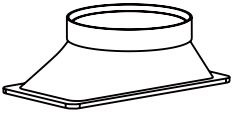

8" Transition
x1

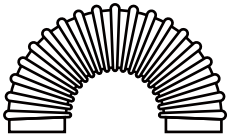

Flexible Duct Tube
x1

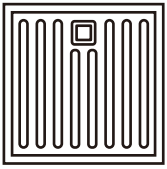

Baffle Filters
x2

Washer
x10

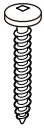

Wood Screw
x10

Screws (Air Outlet)
x4

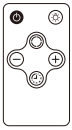

Remote
x1

Round Damper
(optional,see details
on page 10)

Product Dimension

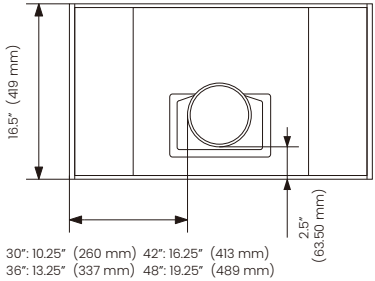

TOP

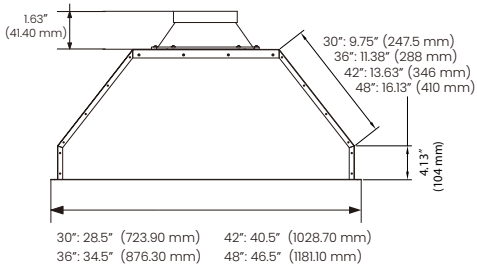

FRONT

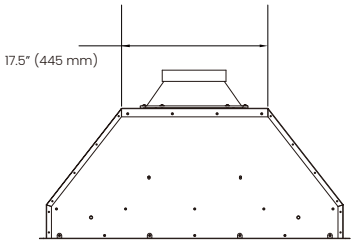

BACK

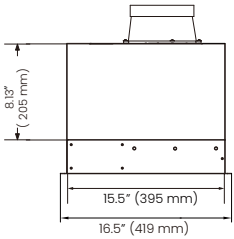

RIGHT

Installation

Precautions

1. To ensure maximum airflow efficiency, it is recommended to use a duct with a minimum diameter of 8 inches. Keep the number of bends to a minimum whenever possible.
2. Proper mounting height is crucial for safe and efficient operation. Installing the hood too low may result in heat damage or fire hazards, while installing it too high can reduce performance and efficiency.
3. If available, refer to the Height & Clearance section for the recommended mounting height between the range hood and the stove. Always consult local building codes for compliance with specific regulations.

For Shipment and Installation Damages

1. Inspect all equipment thoroughly before installation.
2. If any damage is detected upon delivery, contact the manufacturer immediately to request a replacement.
3. If the equipment is damaged by the customer, repair or replacement will be the customer's responsibility.
4. If the equipment is damaged during installation, the installer will be responsible for any necessary repairs or replacement.

Height and Clearance

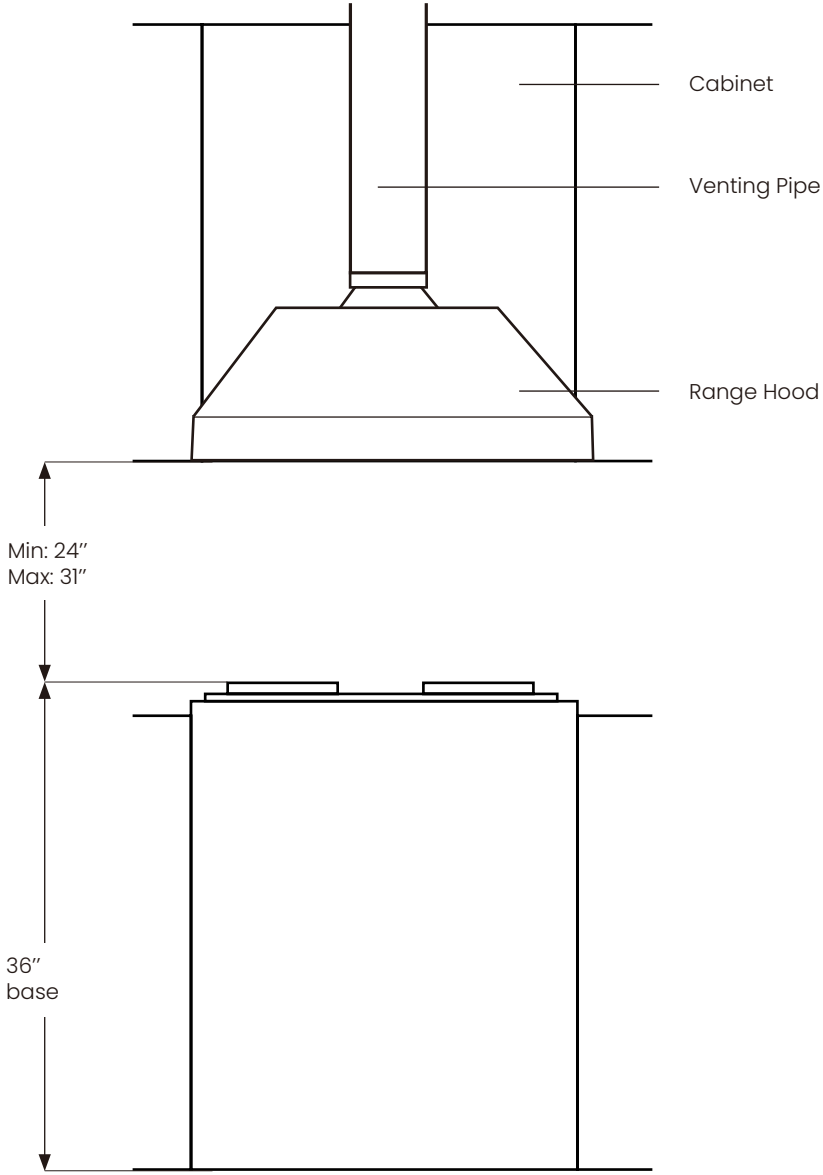

Venting Requirements

1. The ventilation system must be directed outdoors through either the roof or an exterior wall.
2. Use only metal or aluminum ducts; plastic ducts are not recommended.
3. Regularly clean the ducts to maintain optimal airflow.
4. A minimum duct diameter of 8 inches is recommended for efficient ventilation.
5. Ensure the vent remains free from obstructions at all times.
6. Minimize the use of 90-degree elbows to improve airflow efficiency.
7. Keep the overall length of the ventilation system and the number of elbows to a minimum for optimal performance.
8. The ventilation system must include a damper. If the roof or wall cap already has a built-in damper, the damper on the range hood's top/back outlet may not be necessary. The damper for the vent adaptor is not included and is sold separately. Improper installation of the damper may reduce airflow performance. If you wish to install one, please contact customer support for assistance.
9. Use aluminum foil tape to securely seal all joints within the ventilation system.
10. Apply caulk to seal any gaps around the exterior wall or roof opening to prevent air leakage.

Venting Method

Apply caulk to completely seal the area around the cover on an exterior wall or roof.

OPTION 1:
Vertical Roof Venting

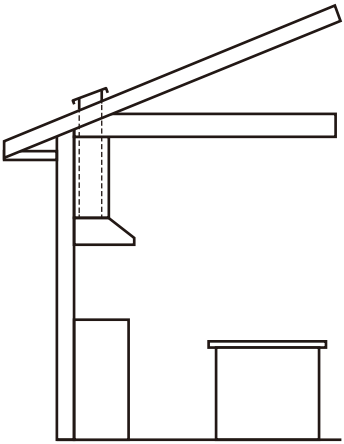

OPTION 2:
Horizontal Wall Venting

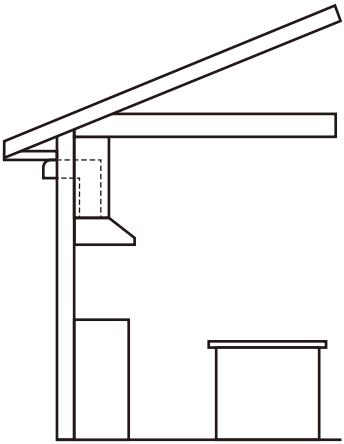

Installation

NOTE: DO NOT INSTALL THIS POWER PACK RANGE HOOD INSERT BEFORE RUNNING A TEST AND MAKE SURE THE UNIT IS IN GOOD CONDITION. MECHANICAL DAMAGE MIGHT HAVE OCCURRED DURING TRANSPORTATION.

1. Cut an opening at the bottom of the cabinet according to the model you purchased, leaving at least 0.5 inches from the edge in all directions as shown in Figure 1. The specific dimensions are shown in the figure below:

Model	X	Y
VRH-TORONTO-30SS	27.5″	15.5″
VRH-TORONTO-36SS	33.5″	15.5″
VRH-TORONTO-42SS	39.5″	15.5″
VRH-TORONTO-48SS	45.5″	15.5″

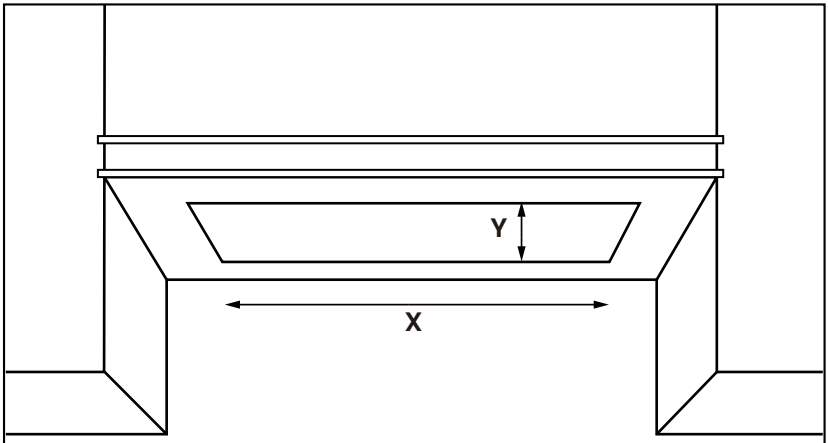

Figure 1

2. Add four 2”x4” strips of wood along the edges of the opening above the opening as shown in Figure 2 in order to secure the range hood with wood screws later.

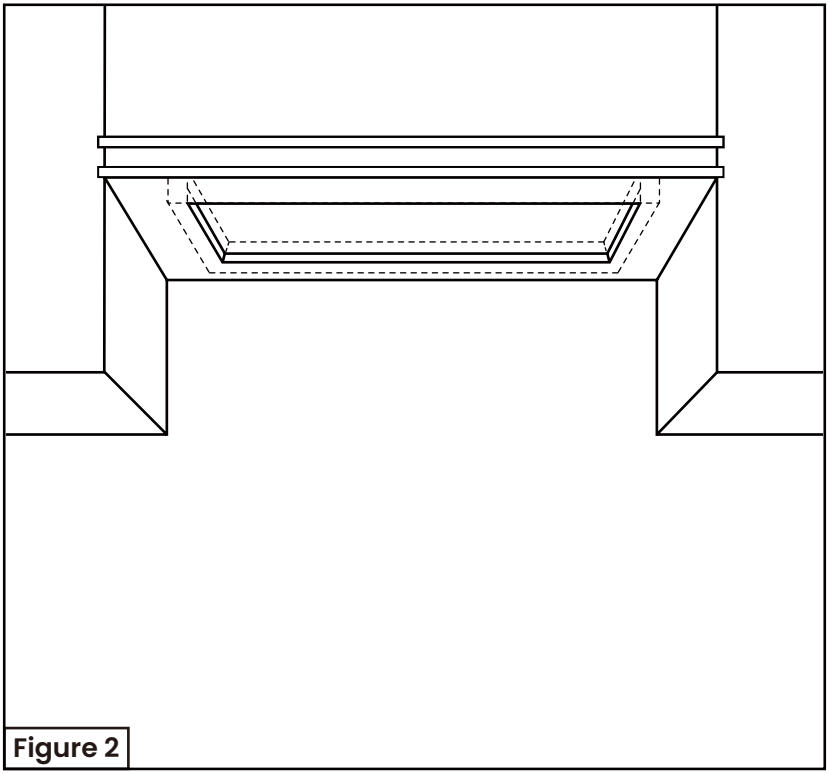

Figure 2

3. Remove the filters.

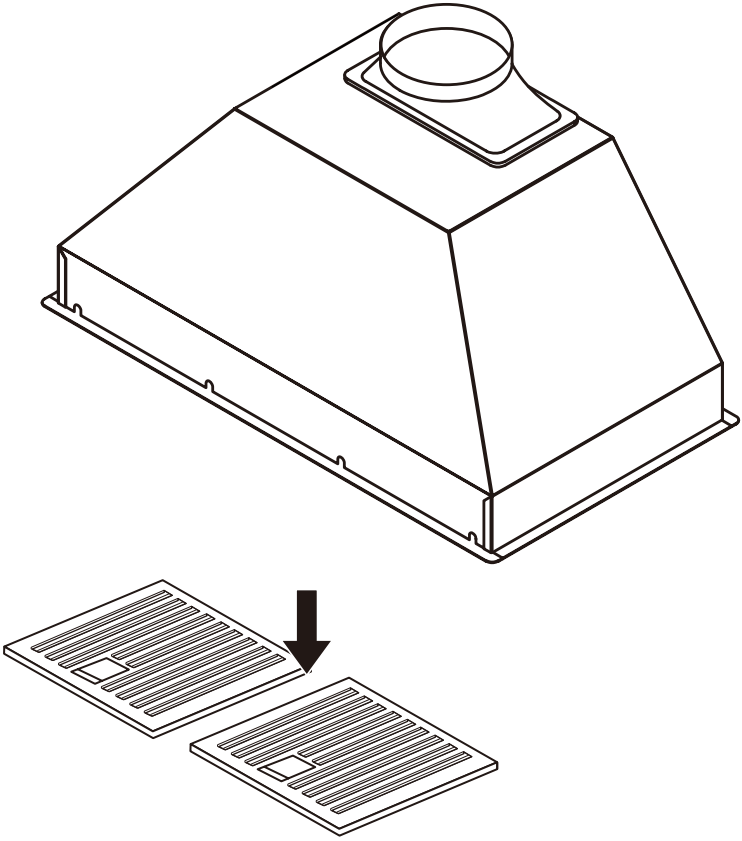

4. Connect round vent to vent adapter and seal with aluminum foil tape.

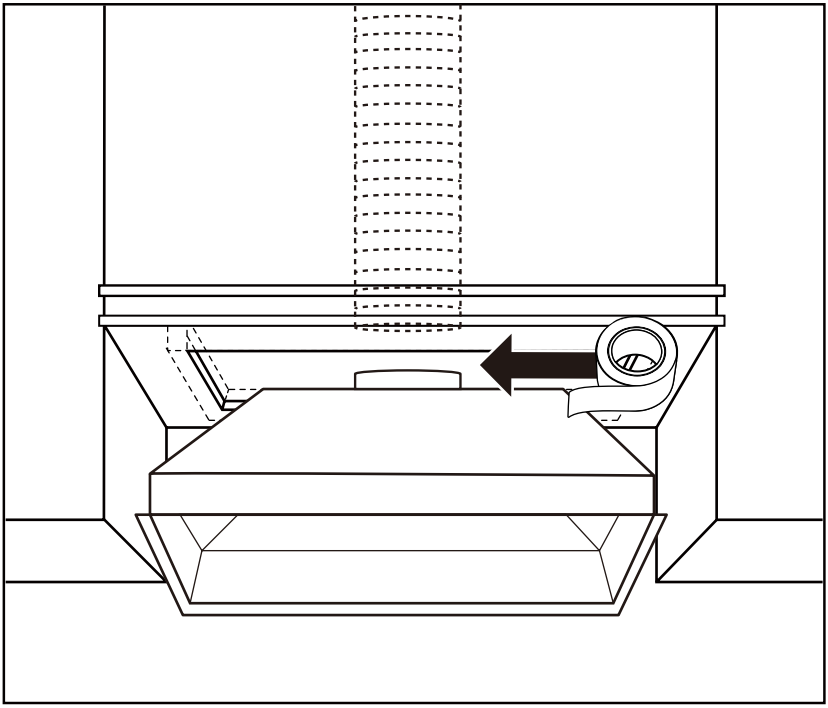

5. Plug the power cord of the range hood into the socket above the cabinet and lift the range hood into the opening of the cabinet.

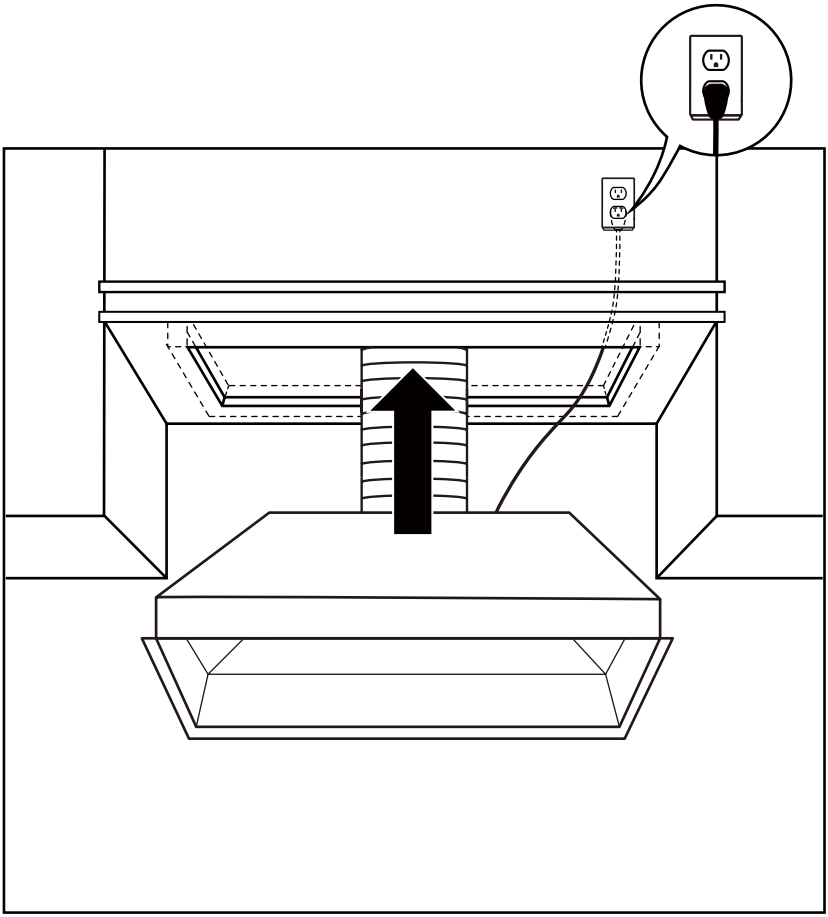

6. Use ten wood screws to securely fasten the range hood to the wooden frame.

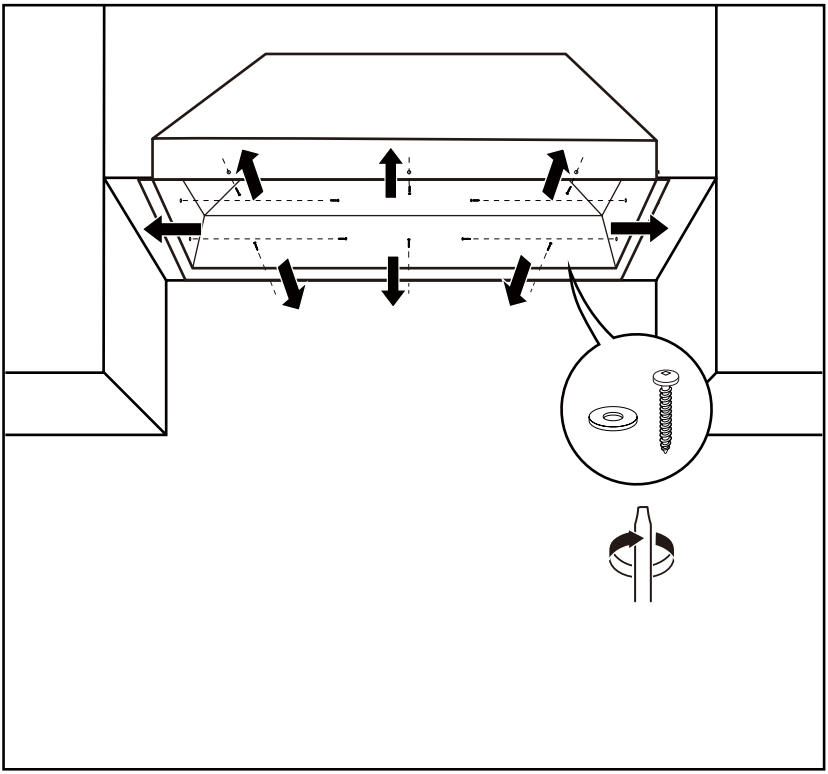

7. Reinstall the filters.

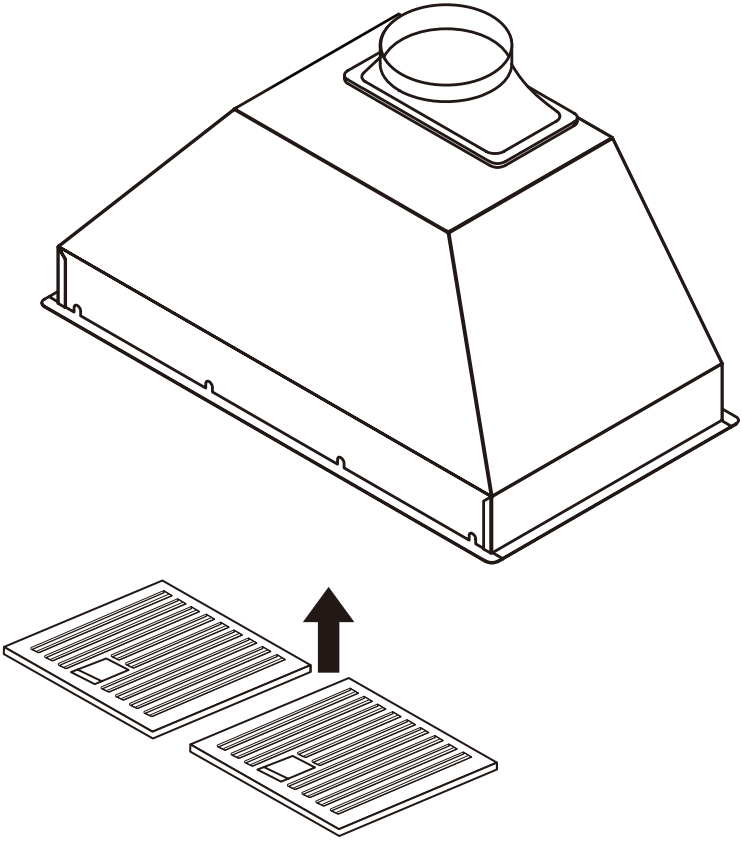

Operations

Sensor Light Low Mid High Gesture Lock Power Off/On Sensor

Buttons

1. Power: Press to turn the hood on/off, and activate or deactivate the light, speed. Press again to access the timer auto-off feature, which is set to 1 minute by default. To turn off the hood, press the "Power" button once more.
2. Speed: There are 3 speed levels(Low, Mid, High) available for selection. Press the desired level to activate.
3. Light: When the hood is in operation, press the button to activate or deactivate the light. Press it again to adjust the brightness level.

Gesture Control

1. Gesture lock: Tap to enable/disable the gesture control function, only available when the power is on.
2. Swipe your hand from front to back once to turn on the hood, and swipe again to increase by one level until it reaches the maximum of 3. The speed will return to its lowest level setting following the next front to back hand swipe.
3. Swipe your hand from back to front once to activate the delay-off mode, with the default duration set to 1 minute. Swipe your hand from back to front again to turn off the hood.

Remote Control

A: Speed -
B: Delay
C: Speed+
D: Max Speed
E: On/Off
F: Light

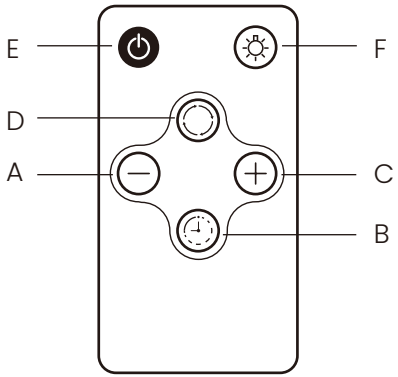

Specifications

Product Identification & Dimensions	**VRH-TORONTO-30SS**	**VRH-TORONTO-36SS**	**VRH-TORONTO-42SS**	**VRH-TORONTO-48SS**
Model Number:	VRH-TORONTO-30SS	VRH-TORONTO-36SS	VRH-TORONTO-42SS	VRH-TORONTO-48SS
Product Name:	Toronto 30SS	Toronto 36SS	Toronto 42SS	Toronto 48SS
UPC:	675487200993	675487201006	675487201013	675487201402
Nominal Width:	30"	36"	42"	48"
Hood Dimensions (W×D×H):	28.5" × 16.5" × 12.26"	34.5" × 16.5" × 12.26"	40.5" × 16.5" × 12.26"	46.5" × 16.5" × 12.26"
Cutout Dimensions (W×D×H):	27.5" × 15.5" × 12.26"	33.5" × 15.5" × 12.26"	39.5" × 15.5" × 12.26"	45.5" × 15.5" × 12.26"
Product Net Weight:	18.84 kg	19.87 kg	21.25 kg	23.26 kg
Body:	Stainless Steel	Stainless Steel	Stainless Steel	Stainless Steel
Color/Finish:	Silver	Silver	Silver	Silver
Installation & Venting				
Installation Type:	Insert	Insert	Insert	Insert
Ducting:	Ducted	Ducted	Ducted	Ducted
Vent Size:	8"	8"	8"	8"
Exhaust Configuration:	Top (Round)	Top (Round)	Top (Round)	Top (Round)
Electrical Requirements:	120V/60Hz	120V/60Hz	120V/60Hz	120V/60Hz

Performance & Features				
Number of Motors:	2	2	2	2
Motor Power:	350 Watts	350 Watts	350 Watts	350 Watts
Motor Type:	AC	AC	AC	AC
Maximum Airflow:	1000 CFM	1000 CFM	1000 CFM	1000 CFM
Fan Speed Levels:	3	3	3	3
Fan Type:	Centrifugal Fan	Centrifugal Fan	Centrifugal Fan	Centrifugal Fan
Minimum Noise Level:	35 dB	35 dB	35 dB	35 dB
Maximum Noise Level:	67 dB	67 dB	67 dB	67 dB
Filter Type:	Baffle Filter	Baffle Filter	Baffle Filter	Baffle Filter
Number of Filters:	2	2	3	3
Filter Maintenance:	Washable	Washable	Washable	Washable
Light Type and Wattage:	LED, 5 Watts	LED, 5 Watts	LED, 5 Watts	LED, 5 Watts
Light Base:	Proprietary	Proprietary	Proprietary	Proprietary
Number of Lights:	1	1	2	2
Control Type:	Mechanical Buttons	Mechanical Buttons	Mechanical Buttons	Mechanical Buttons
Additional Control Types:	Gesture Controls	Gesture Controls	Gesture Controls	Gesture Controls
Handheld Remote:	Yes	Yes	Yes	Yes
Oil Tray:	Yes	Yes	Yes	Yes
Delayed Shut-Off:	Yes	Yes	Yes	Yes
Additional Features:	Delayed Shut-Off, Oil Tray	Delayed Shut-Off, Oil Tray	Delayed Shut-Off, Oil Tray	Delayed Shut-Off, Oil Tray
Warranty (Parts & Labor):	2 Years	2 Years	2 Years	2 Years
Warranty (Motor):	Lifetime	Lifetime	Lifetime	Lifetime
Certification:	cETL	cETL	cETL	cETL

* Subject to change without notice. Please contact your local reseller for details.

Maintenance

Stainless Steel Surfaces

1. Clean regularly using a soft cotton cloth or rag soaked in warm water with mild soap or liquid dishwashing detergent. Alternatively, a specialized stainless steel cleaning solution can be used. Always wipe in the direction of the stainless steel grain to maintain its finish.
2. Avoid using corrosive or abrasive detergents.
3. Do not use products containing chlorine bleach or any chloride-based substances, as they can damage the stainless steel surface.
4. Never use flammable cleaning products such as acetone, alcohol, ether, or benzene. These substances are highly flammable and should not be used near stoves. Additionally, avoid using steel wool or abrasive scrubbing pads, as they can scratch and permanently damage the surface.

Grease Filters

1. Clean the grease filter regularly based on the frequency of range hood use.
2. Wash the filter using a warm dishwashing detergent solution, then rinse thoroughly.
3. The grease filter is dishwasher-safe and can be cleaned in a dishwasher.
4. Ensure the filter is completely dry before reinstalling it and using the hood.

Motors

The motor is permanently lubricated and does not require additional oiling. If the motor bearings produce excessive or abnormal noise, contact the manufacturer for a replacement with an identical motor.

Fan Blades

If an excessive buildup of oil is detected on the fan blades, clean them with warm detergent, rinse thoroughly, and allow them to dry completely before reinstalling.

Oil Collector(If Applicable)

1. Regularly check the oil level in the oil collector inside the product. If excess oil accumulates, clean it using warm detergent.
2. To simplify cleaning, you can line the oil collector with kitchen paper.
3. Rinse thoroughly and ensure the oil collector is completely dry before reinstalling.

Replacement of LED Light

Option 1:

1. Make sure the range hood is powered off and bulb is cooled.
2. Squeeze the clips on both sides of the LED light from inside the range hood and push the LED light down to separate it from the ring hole of the light board, as shown below.

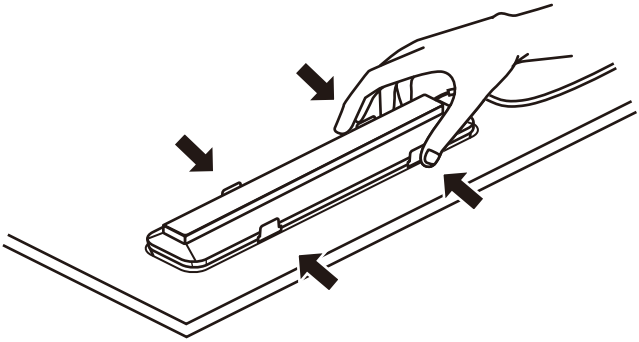

Option 2:

1. Place a flat-head screwdriver between light housing and hood body, gently pry up the light housing and search for the metal clip.

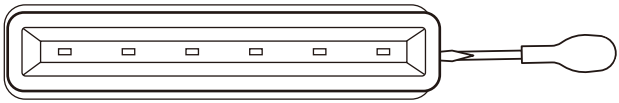

2. Apply force to the metal clip and pull out the light fixture.

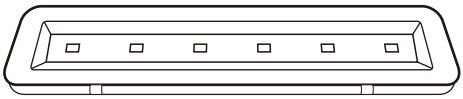

3. Disconnect the power cable and discard the old light fixture.

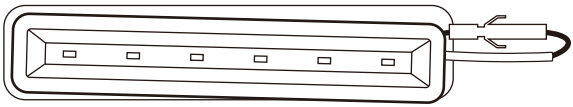

4. Reverse the steps to install a new LED light fixture.
5. Turn on breaker and range hood to test for operation.

Wiring Diagram

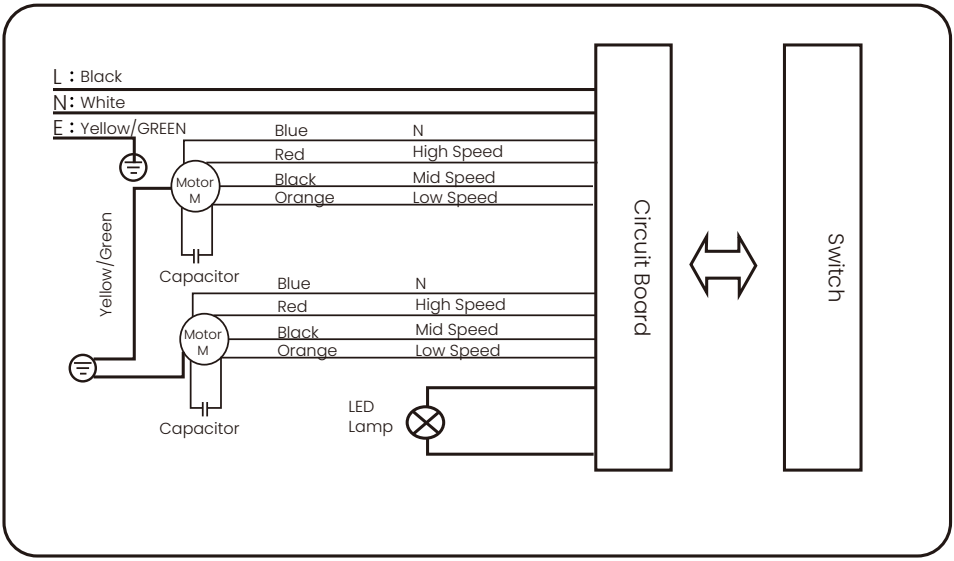

Troubleshooting

No Power After Range Hood Installation

1. Verify that the range hood wiring is properly connected.
2. Check if the circuit power supply is functioning correctly and inspect the fuse in the electrical box for any signs of damage or burnout.

The Range Hood Vibrates During Operation

1. Check whether the wiring of the range hood is correct.
2. Check whether the circuit power supply is normal and whether the fuse on the electrical box is burned out.

Weak Suction

1. The exhaust duct may be too small (less than 4 inches in diameter), too long (more than 10 feet), or have too many turns (more than 3), which can reduce suction efficiency. Address any of these issues to improve performance, as they are not caused by the range hood itself.
2. Test the ventilation performance by running the hood without connecting the duct. If the suction is normal, the issue lies with the exhaust duct. If not, there may be an issue with the range hood; please contact the manufacturer.
3. Ensure that the flap at the range hood outlet is fully open. If there is an external wind shield, consider removing the flap to avoid obstruction that may impact suction performance.

The Light Is On, But Blower Does Not Rotate

1. The issue may be due to a circuit board failure; please contact the manufacturer for assistance.

Fan Wheel Is Stuck or Produces a Rattling Sound

1. Check if the blower is coming into contact with surrounding wires and clean any obstructions.
2. If the fan wheel is stuck or damaged due to deformation during transportation, please contact the manufacturer for support.

Warranty

Lifetime Motor Warranty

The motor is covered by a lifetime warranty. If the motor fails under normal use, we will provide a free replacement for life; however, the customer is responsible for shipping costs. Failures due to abnormal use are not covered under this warranty.

Two-Year Limited Warranty for Parts and Labor

1. For two years from the date of original purchase, Vesta will provide non-consumable replacement parts or components free of charge if they are found to have manufacturing defects.
2. Vesta reserves the right, at its discretion, to repair or replace any product part found to be defective due to faulty workmanship or materials.
3. Consumable parts not covered by this warranty include, but are not limited to, light bulbs, metal filters, and charcoal filters.

To Obtain Warranty Service, You Must Provide:

1. A valid invoice or receipt verifying the purchase date and store.
2. The product model number or product name.
3. A description of the product or part failure.

Warranty Exclusions

The warranty does not cover:

1. Consumable parts such as light bulbs, metal filters, charcoal filters, and fuses.
2. Damage resulting from neglect, improper installation, accidents, abuse, misuse, natural disasters, or insufficient/excessive power supply.
3. Defects caused by abnormal mechanical or environmental conditions, unauthorized disassembly, repair, modification, or failure to follow installation instructions.
4. Use in non-residential, commercial, or governmental applications, or any use not consistent with the product's intended purpose.
5. Chips, dents, or cracks resulting from abuse or misuse.
6. Improper connections with equipment from other manufacturers.
7. Any unauthorized modifications.
8. Products with original identification information that has been altered, erased, deleted, improperly handled, or sold as second-hand.

Contact Us

Thank you for choosing Vesta as your preferred kitchen appliance provider. We are dedicated to delivering an exceptional product experience and outstanding customer service.

If you need any assistance with your product, please do not hesitate to reach out to us. You can contact our customer service team through any of the following methods, and a representative will assist you as soon as possible.

Phone:
1-866-80VESTA(83782)
9:30am-6:00pm (Eastern Time), Monday to Friday, excluding holidays

Email:
service@vesta.kitchen

Online form:
https://vesta.kitchen/pages/service

Vesta

Enjoy Everyday Living

www.vesta.kitchen

Vesta

Toronto
Manuel de l'Utilisateur

VRH-TORONTO-30SS/36SS/42SS/48SS

Profitez de la vie au quotidien

www.vesta.kitchen | Service: 1-866-80-VESTA (83782)

Table des matières

Consignes de sécurité 32

Outils et accessoires recommandés nécessaires 34

Pièces et accessoires 35

Dimensions du produit 36

Installation 37

Opérations 47

Spécifications 48

Entretien 50

Schéma de câblage 52

Dépannage 53

Garantie 54

Contactez-nous 55

Consignes de sécurité

LISEZ ET CONSERVEZ CES INSTRUCTIONS

La sécurité est toujours la chose la plus importante pour vous et pour les autres.
Lisez attentivement les avertissements et les précautions d'emploi avant utilisation.

⚠ ATTENTION ⚠

AVERTISSEMENT – POUR RÉDUIRE LE RISQUE D'INCENDIE, DE DÉCHARGE ÉLECTRIQUE OU DE BLESSURE CORPORELLE, N'OUBLIEZ PAS CE QUI SUIT :

1. Utilisez cette hotte uniquement comme spécifié par le fabricant. N'hésitez pas à Contactez le fabricant si vous avez des questions.
2. Les travaux d'installation, y compris le câblage, doivent être effectués par un électricien qualifié conformément aux codes et normes locaux en vigueur, y compris la construction résistante au feu.
3. Connectez la hotte à une prise standard américaine/canadienne 110-120 V et testez la hotte et les lumières avant l'installation.
4. Pour réduire le risque d'incendie ou de choc électrique, n'utilisez pas ce ventilateur avec d'autres appareils à haute puissance.
5. Avant d'entretenir ou de nettoyer la hotte, coupez l'alimentation pour éviter tout contact accidentel allumer.
6. Cette capuche peut avoir des bords tranchants. Veillez à éviter les coupures et les abrasions lors de l'installation et du nettoyage. Portez des gants de protection si des pièces doivent être retirées pour l'installation, le nettoyage ou la réparation.
7. Un apport d'air adéquat est nécessaire pour que cette hotte puisse évacuer correctement les gaz et éviter les retours d'air. Respectez les normes de sécurité des fabricants d'équipements de chauffage émises par les organismes de réglementation locaux et les associations industrielles, telles que la National Fire Protection Association (NFPA), l'American Society of Heating, Refrigerating and Air-Conditioning Engineers (ASHRAE).
8. N'endommagez pas le câblage électrique et les autres installations cachées lors de la découpe ou du perçage dans les murs ou les plafonds.
9. Les fumées doivent être évacuées vers l'extérieur par un conduit de fumée.
10. Pour réduire les risques d'incendie, utilisez uniquement des conduits métalliques.
11. Cette hotte doit être reliée à la terre.
12. Installez ce produit uniquement à l'aide du cordon d'alimentation certifié de sécurité spécifié pour le produit et suivez les instructions fournies avec le cordon d'alimentation.
13. Lorsque les codes locaux applicables contiennent des exigences d'installation et/ou de certification plus strictes, ces exigences prévalent sur celles du présent document et l'installateur s'engage à se conformer à ces exigences.

⚠ CAUTION ⚠

1. Cette hotte est destinée uniquement à la ventilation générale des appareils de cuisson en cuisine. Ne pas utiliser pour évacuer les matières et vapeurs dangereuses ou explosives.
2. Pour réduire le risque d'incendie et pour évacuer correctement l'air vers l'extérieur, n'évacuez pas l'air dans des espaces clos tels que les murs, les plafonds, les greniers, les vides sanitaires ou les garages.
3. Cet appareil est conçu pour être utilisé par des adultes et les enfants ne doivent pas le contrôler ou l'utiliser. jouer avec la capuche.
4. Pour une ventilation optimale, il est recommandé de maintenir la distance entre le bas de la hotte de cuisinière et l'équipement de cuisson doivent avoir au moins 24 pouces et un maximum de 31 pouces.
5. Respectez toujours les exigences de ventilation du fabricant de l'équipement de cuisson.
6. Il est recommandé de porter des lunettes de sécurité et des gants lors de l'installation, de l'entretien ou du nettoyage de l'appareil.
7. Veuillez lire l'étiquette des spécifications sur le produit pour plus d'informations et exigences.
8. Lorsque la hotte est utilisée avec d'autres appareils à gaz, la pièce doit être suffisamment ventilée.
9. Si le cordon d'alimentation est endommagé, il doit être remplacé par le fabricant, son service après-vente un agent ou un électricien qualifié pour éviter tout danger.

Outils recommandés et accessoires essentiels

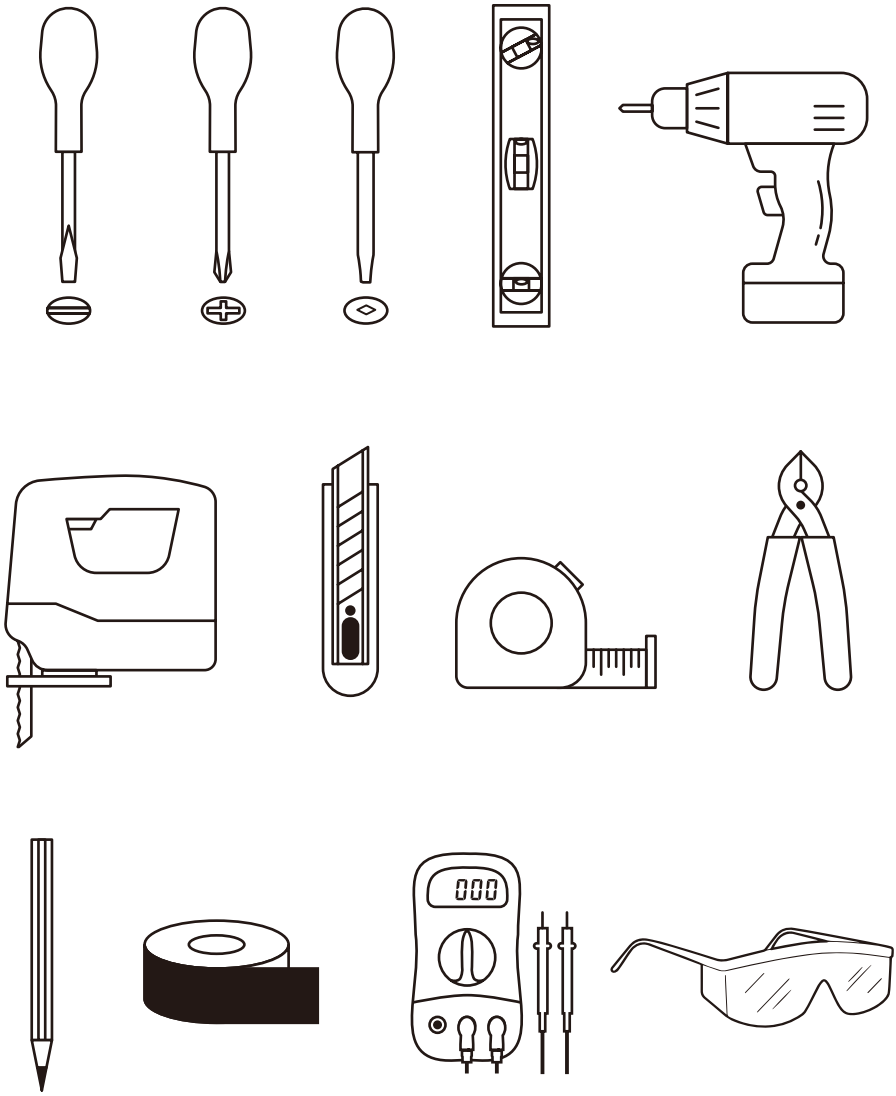

Pièces et accessoires

Hotte de cuisinière
x1

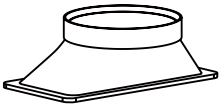

Transition 8”
x1

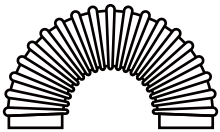

Tube flexible
x1

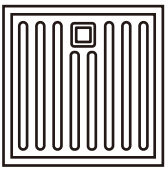

Filtres à chicane
x2

Rondelle
x10

Vis à bois
x10

Vis (sortie d’air)
x4

télécommande
x1

Amortisseur rond (en option, voir détails page 38)

Dimensions du Produit

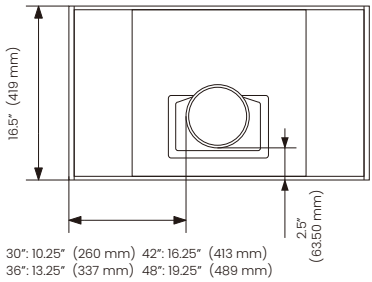

Vue de dessus

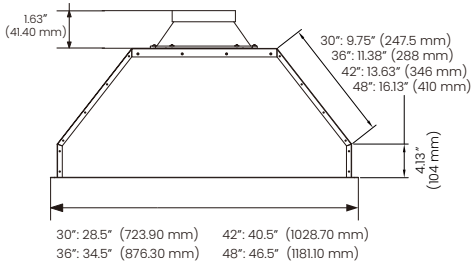

Vue de face

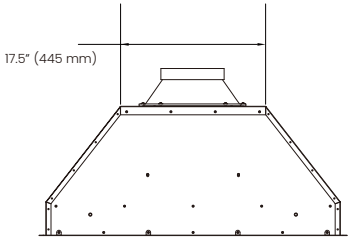

Vue arrière

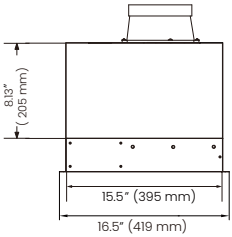

Vue droite

Installation

Précautions

1. Il est recommandé d'utiliser un conduit rond de 8 pouces pour maintenir une efficacité maximale du flux d'air. Réduisez autant que possible le nombre de tours.
2. Il est très important d'installer cette hotte à la bonne hauteur de montage. Un montage de la hotte trop bas peut entraîner des dommages causés par la chaleur et des risques d'incendie, tandis qu'un montage de la hotte trop haut réduira ses performances et son efficacité.
3. Si disponible, veuillez vous référer à la page Hauteur et dégagement pour connaître la hauteur de montage recommandée entre la hotte et la cuisinière. Vérifiez toujours les codes locaux pour détecter d'éventuelles différences.

Pour les dommages liés à l'expédition et à l'installation

1. Inspectez soigneusement tout l'équipement avant l'installation.
2. Si l'équipement est endommagé pendant le transport, contactez le fabricant pour un remplacement.
3. Si l'équipement est endommagé par le client, la réparation ou le remplacement est à la charge du client.
4. Si l'équipement est endommagé par l'installateur, ce dernier est responsable de l'indemnisation.

Hauteur et dégagement

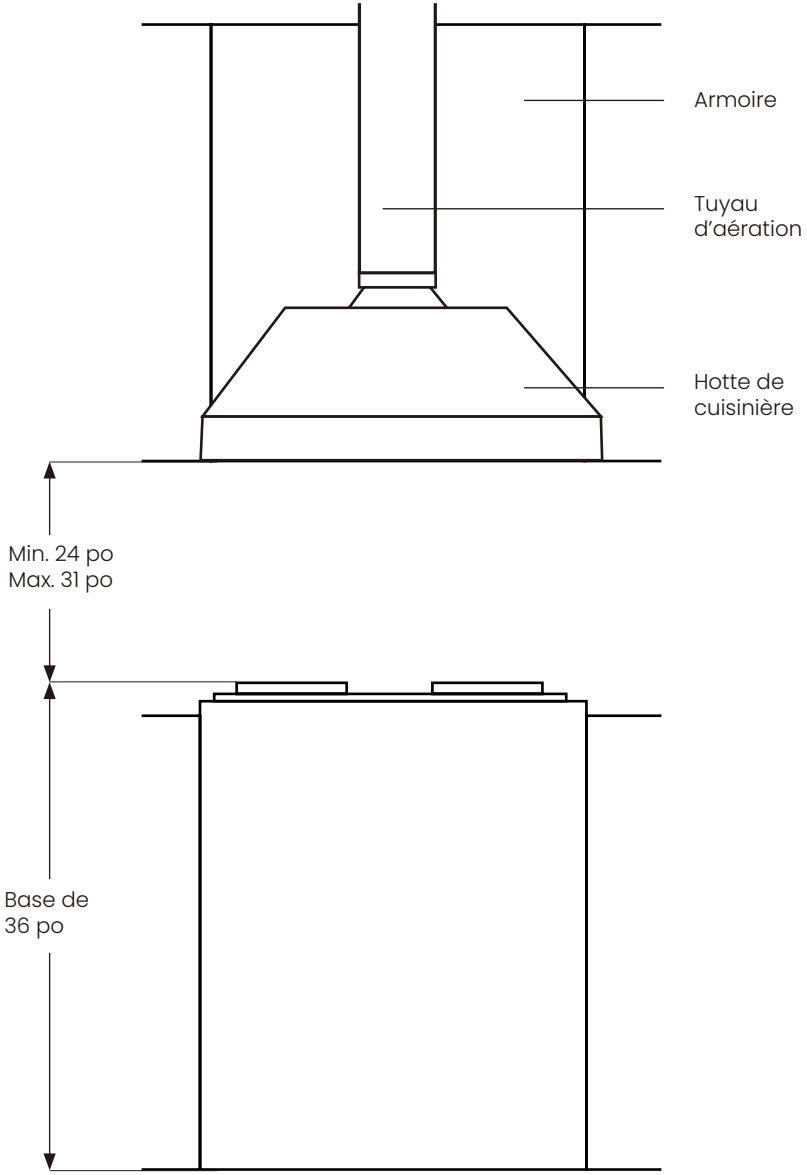

Exigences en matière de ventilation

1. Le système de ventilation doit être dirigé vers l'extérieur, soit par le toit, soit par un mur extérieur.
2. Utilisez uniquement des conduits en métal ou en aluminium ; n'utilisez pas de conduits en plastique.
3. Veillez à garder les conduits propres afin d'assurer une circulation d'air optimale.
4. Il est recommandé d'utiliser des conduits ronds d'un diamètre minimum de 8 pouces.
5. Assurez-vous que l'évent est toujours exempt de toute obstruction.
6. Réduisez au maximum l'utilisation de coudes à 90° pour améliorer l'efficacité du flux d'air.
7. La longueur du système de ventilation et le nombre de coudes doivent être minimisés afin d'assurer des performances optimales.
8. Le système de ventilation doit être équipé d'un registre. Si le toit ou le mur est déjà équipé d'un registre, celui de la sortie supérieure/arrière de la hotte peut ne pas être nécessaire. Le registre de l'adaptateur de ventilation n'est pas inclus et est vendu séparément. Une mauvaise installation du registre peut réduire la performance de la circulation d'air. Si vous souhaitez en installer un, veuillez contacter le service client.
9. Utilisez du ruban adhésif en aluminium pour sceller tous les joints du système de ventilation.
10. Appliquez du calfeutrage pour sceller l'ouverture autour du couvercle sur le mur extérieur ou le toit.

Méthode de ventilation

Utilisez du calfeutrage pour sceller entièrement le pourtour du couvercle sur un mur extérieur ou sur le toit.

OPTION 1 :
Aération verticale par le toit

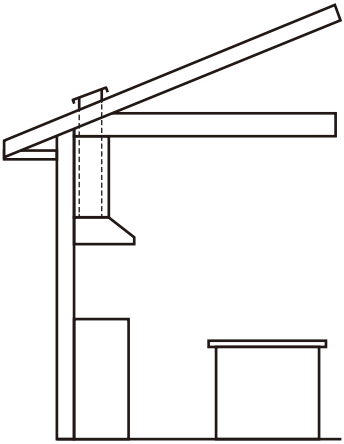

OPTION 2 :
Aération murale horizontale

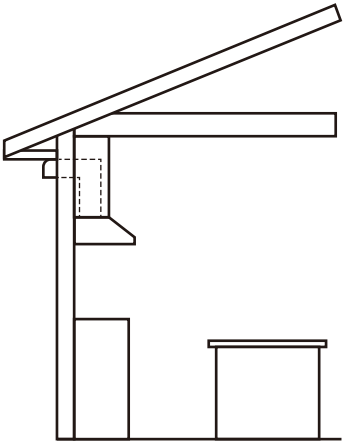

Installation

REMARQUE : N'INSTALLEZ PAS CETTE HOTTE DE CUISINE AVEC GROUPE ÉLECTRIQUE AVANT D'AVOIR EFFECTUÉ UN TEST ET ASSUREZ-VOUS QUE L'APPAREIL EST EN BON ÉTAT. DES DOMMAGES MÉCANIQUES POURRAIENT SURVENIR PENDANT LE TRANSPORT.

1. Découpez une ouverture au bas de l'armoire selon le modèle que vous avez acheté, en laissant au moins 0,5 pouce du bord dans toutes les directions comme indiqué sur la figure 1. Les dimensions spécifiques sont indiquées dans la figure ci-dessous :

Model	X	Y
VRH-TORONTO-30SS	27.5''	15.5''
VRH-TORONTO-36SS	33.5''	15.5''
VRH-TORONTO-42SS	39.5''	15.5''
VRH-TORONTO-48SS	45.5''	15.5''

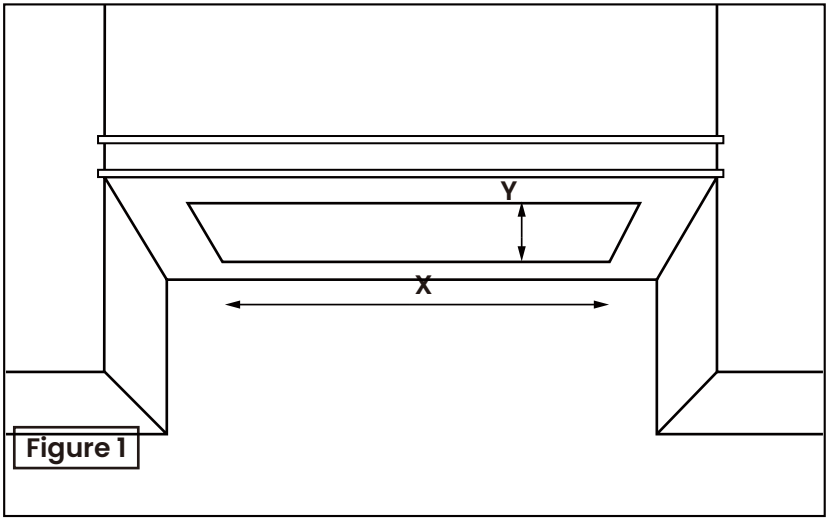

Figure 1

2. Ajoutez quatre bandes de bois de 2 po x 4 po le long des bords de l'ouverture au-dessus de l'ouverture comme indiqué sur la figure 2 afin de fixer la hotte avec des vis à bois plus tard.

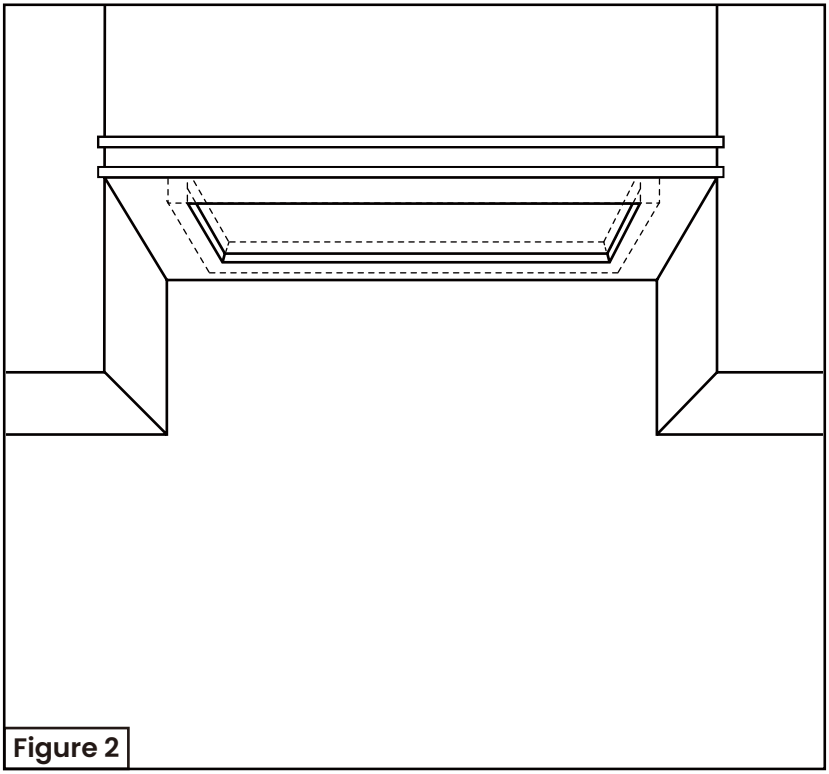

Figure 2

3. Retirez les filtres.

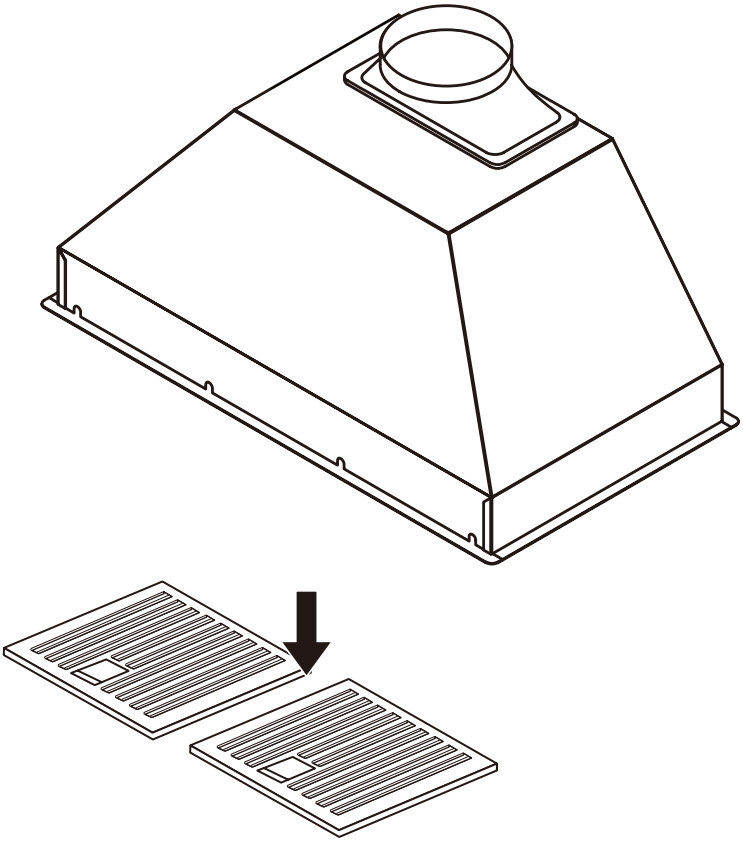

4. Raccordez l'évent rond à l'adaptateur d'évent et scellez-le avec du ruban adhésif en aluminium.

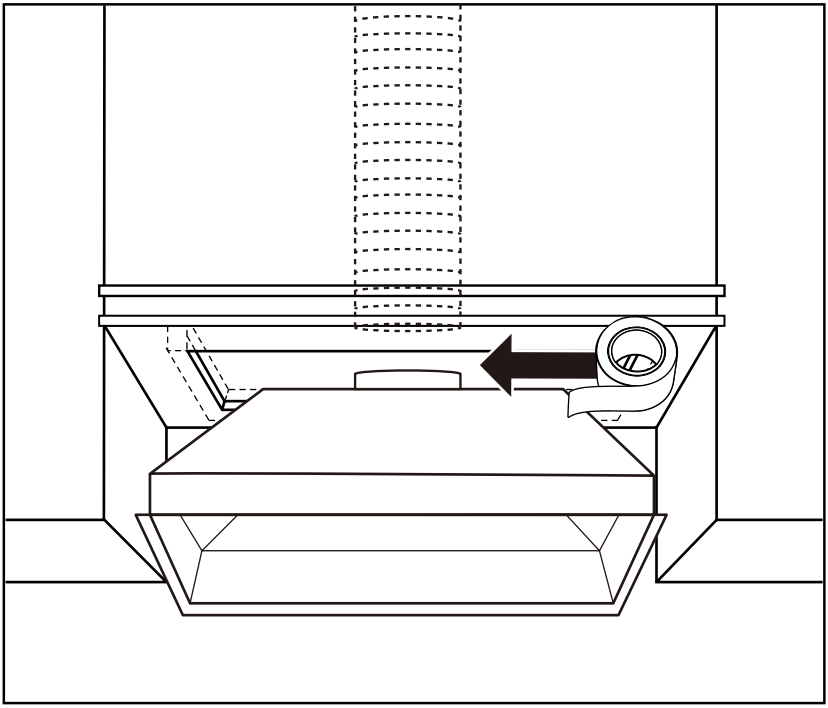

5. Branchez le cordon d'alimentation de la hotte dans la prise située au-dessus de l'armoire et soulevez la hotte dans l'ouverture de l'armoire.

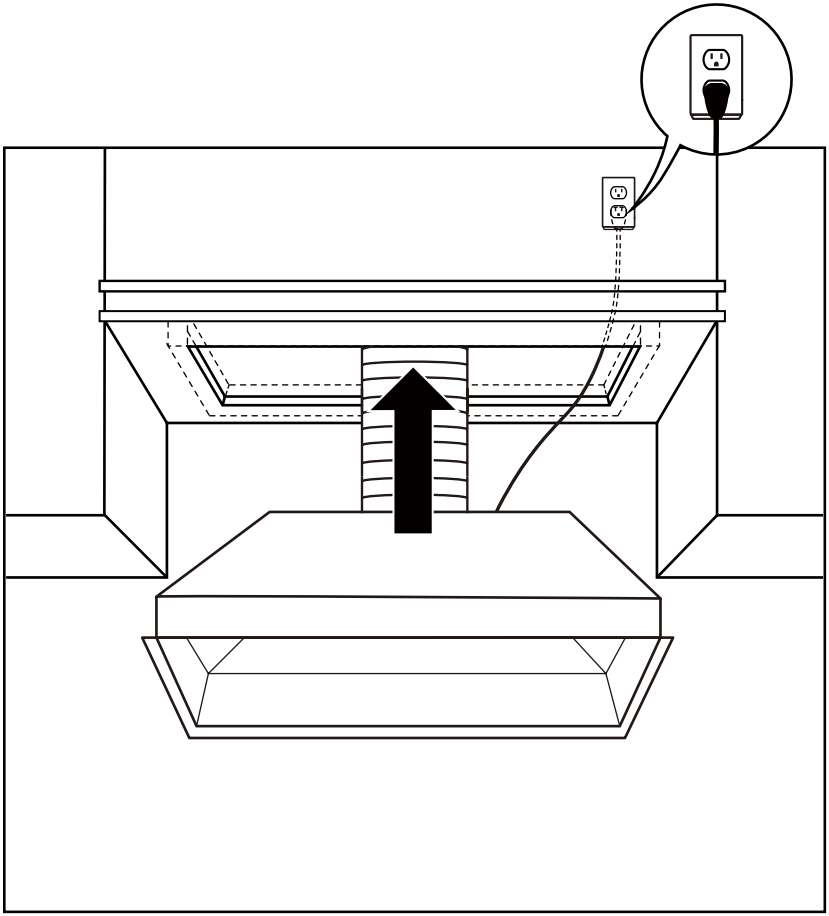

6. Utilisez dix vis à bois pour fixer solidement la hotte au cadre en bois.

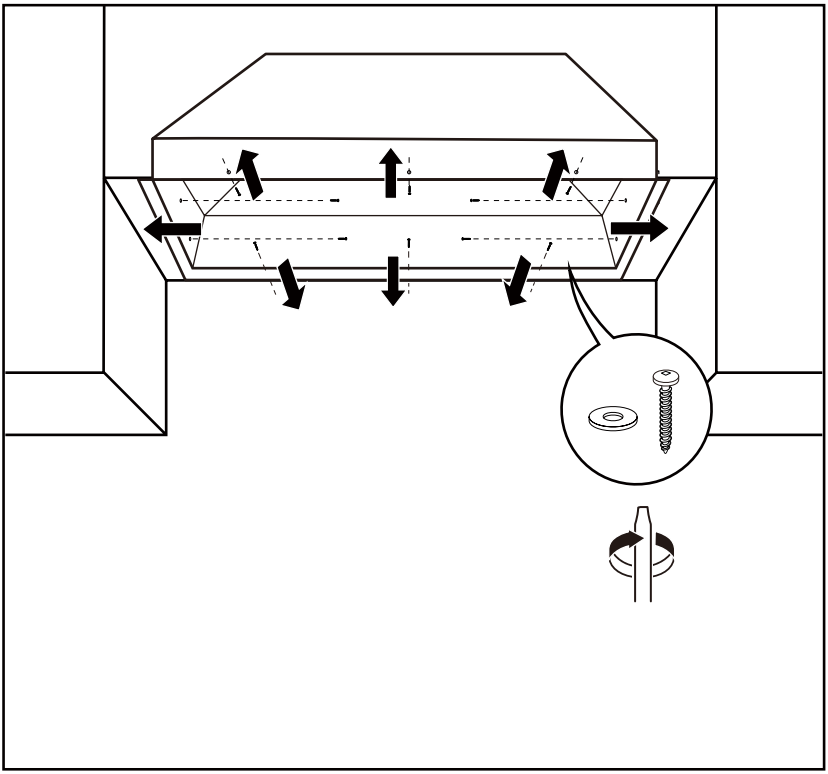

7. Réinstaller les filtres.

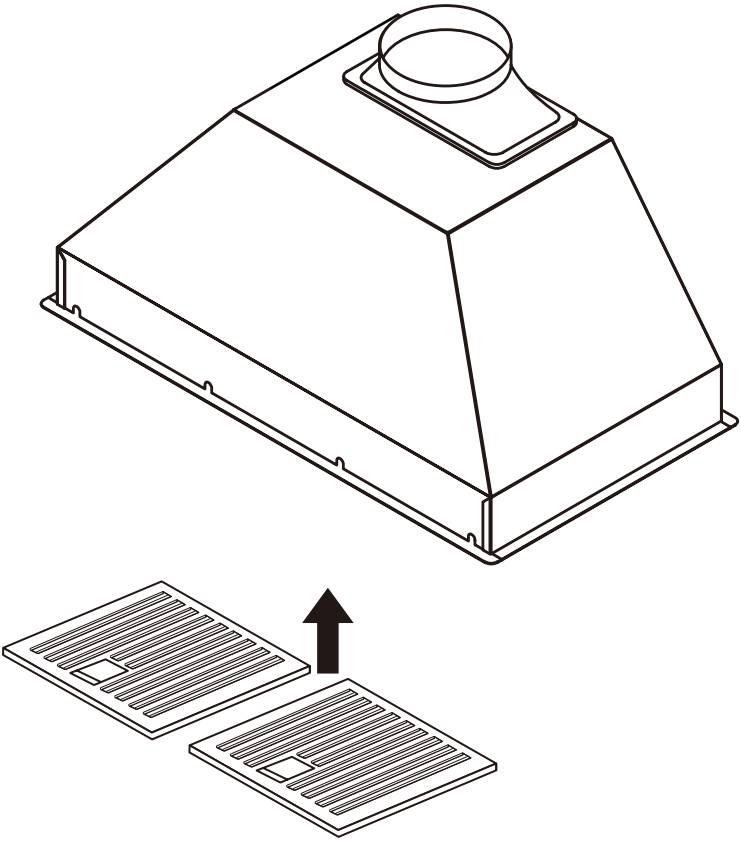

Opérations

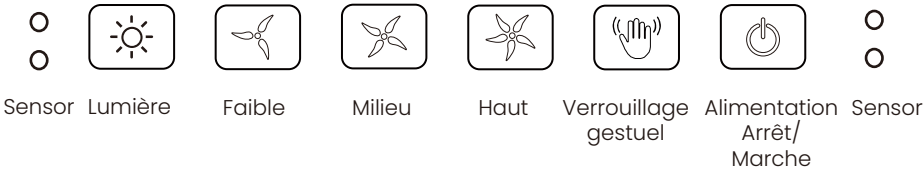

Buttons

1. Marche/Arrêt : Appuyez pour allumer/éteindre la hotte et activer ou désactiver la lumière, la vitesse. Appuyez à nouveau pour accéder à la fonction d'arrêt automatique de la minuterie, qui est réglée sur 1 minute par défaut. Pour éteindre la hotte, appuyez une fois de plus sur le bouton « Marche/Arrêt ».
2. Vitesse : Il existe 3 niveaux de vitesse (faible, moyen, élevé) disponibles pour la sélection. Appuyez sur le niveau souhaité pour l'activer.
3. Lumière : Lorsque la hotte est en fonctionnement, appuyez sur le bouton pour activer ou désactiver la lumière. Appuyez à nouveau pour régler le niveau de luminosité.

Gesture Control

1. Verrouillage gestuel : appuyez pour activer/désactiver la fonction de contrôle gestuel, disponible uniquement lorsque l'appareil est sous tension.
2. Faites glisser votre main d'avant en arrière une fois pour allumer le capot, puis faites glisser à nouveau pour augmenter d'un niveau jusqu'à atteindre le maximum de 3. La vitesse reviendra à son niveau le plus bas après le prochain glissement de la main d'avant en arrière.
3. Faites glisser votre main d'arrière en avant une fois pour activer le mode d'arrêt différé, avec une durée par défaut définie sur 1 minute. Faites glisser à nouveau votre main d'arrière en avant pour éteindre le capot.

Télécommande

A : Vitesse -
B : Délai
C : Vitesse +
D : Vitesse max.
E : Marche/Arrêt
F : Lumière

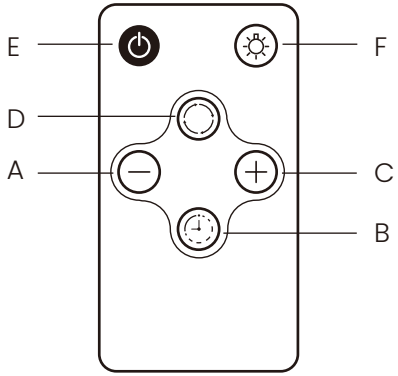

Spécifications

Identification et dimensions du produit	**VRH-TORONTO-30SS**	**VRH-TORONTO-36SS**	**VRH-TORONTO-42SS**	**VRH-TORONTO-48SS**
Numéro de modèle :	VRH-TORONTO-30SS	VRH-TORONTO-36SS	VRH-TORONTO-42SS	VRH-TORONTO-48SS
Nom du produit	Toronto 30SS	Toronto 36SS	Toronto 42SS	Toronto 48SS
UPC	675487200993	675487201006	675487201013	675487201402
Largeur nominale :	30"	36"	42"	48"
Dimensions de la hotte (l×p×h) :	28.5" × 16.5" × 12.26"	34.5" × 16.5" × 12.26"	40.5" × 16.5" × 12.26"	46.5" × 16.5" × 12.26"
Dimensions de découpe (l×p×h) :	27.5" × 15.5" × 12.26"	33.5" × 15.5" × 12.26"	39.5" × 15.5" × 12.26"	45.5" × 15.5" × 12.26"
Poids net du produit :	18.84 kg	19.87 kg	21.25 kg	23.26 kg
Matériau du corps	Acier inoxydable	Acier inoxydable	Acier inoxydable	Acier inoxydable
Couleur/finition :	Argenté	Argenté	Argenté	Argenté
Installation et ventilation				
Type d'installation :	Encastrable	Encastrable	Encastrable	Encastrable
Conduit :	À conduit	À conduit	À conduit	À conduit
Taille du conduit :	8"	8"	8"	8"
Configuration de l'échappement :	Haut (rond)	Haut (rond)	Haut (rond)	Haut (rond)
Exigences électriques :	120V/60Hz	120V/60Hz	120V/60Hz	120V/60Hz

Performances et fonctionnalités				
Nombre de moteurs :	2	2	2	2
Puissance du moteur :	350 Watts	350 Watts	350 Watts	350 Watts
Type de moteur :	AC	AC	AC	AC
Débit d'air maximal :	1000 CFM	1000 CFM	1000 CFM	1000 CFM
Niveaux de vitesse du ventilateur :	3	3	3	3
Type de ventilateur :	Ventilateur centrifuge	Ventilateur centrifuge	Ventilateur centrifuge	Ventilateur centrifuge
Niveau sonore minimal :	35 dB	35 dB	35 dB	35 dB
Niveau sonore maximal :	67 dB	67 dB	67 dB	67 dB
Type de filtre :	Filtre à chicane	Filtre à chicane	Filtre à chicane	Filtre à chicane
Nombre de filtres :	2	2	3	3
Entretien du filtre :	Lavable	Lavable	Lavable	Lavable
Type et puissance d'éclairage :	LED, 5 Watts	LED, 5 Watts	LED, 5 Watts	LED, 5 Watts
Base de l'éclairage :	Propriétaire	Propriétaire	Proprietary	Proprietary
Nombre de lumières :	1	1	2	2
Type de commande :	Boutons mécaniques	Boutons mécaniques	Boutons mécaniques	Boutons mécaniques
Autres types de commandes :	Commandes gestuelles	Commandes gestuelles	Commandes gestuelles	Commandes gestuelles
Télécommande :	Oui	Oui	Oui	Oui
Bac à huile :	Oui	Oui	Oui	Oui
Arrêt différé :	Oui	Oui	Oui	Oui
Fonctionnalités supplémentaires :	Arrêt différé, bac à huile	Arrêt différé, bac à huile	Arrêt différé, bac à huile	Arrêt différé, bac à huile
Garantie (pièces et main-d'œuvre) :	2 ans	2 ans	2 ans	2 ans
Garantie (moteur) :	À vie	À vie	À vie	À vie
Certification :	cETL	cETL	cETL	cETL

* Sujet à modification sans préavis. Veuillez contacter votre revendeur local pour plus de détails.

Entretien

Surfaces en acier inoxydable

1. Nettoyer régulièrement avec un chiffon en coton ou un chiffon imbibé d'eau tiède et de savon doux ou de liquide vaisselle. Vous pouvez également utiliser un acier inoxydable ménager spécial solution. Nettoyez toujours dans le sens du grain de l'acier inoxydable.
2. N'utilisez pas de détergents corrosifs ou abrasifs.
3. N'utilisez aucun produit contenant de l'eau de Javel ni aucun produit contenant des chlorures.
4. N'utilisez pas de produits inflammables pour le nettoyage, tels que l'acétone, l'alcool, l'éther, le benzène, etc. Ces produits sont hautement explosifs et ne doivent jamais être utilisés à proximité de cuisinières. N'utilisez pas de laine d'acier ni de tampons à récurer abrasifs car ils rayeront et endommageront la surface.

Filtres à graisse

1. Veuillez nettoyer le filtre à graisse à temps en fonction de la fréquence d'utilisation de la hotte.
2. Utilisez une solution de détergent à vaisselle chaude et rincez.
3. Lavez le filtre à graisse au lave-vaisselle.
4. Avant d'utiliser la hotte, séchez complètement le filtre et réinstallez-le.

Moteurs

Le moteur est lubrifié en permanence et n'a pas besoin d'être huilé. Si le roulement du moteur émet un bruit excessif ou anormal, contactez le fabricant pour le remplacer par un moteur identique.

Pales de ventilateur

Si vous trouvez un excès d'huile dans les pales du ventilateur, nettoyez-les avec un détergent chaud, rincez-les et séchez-les avant de les réinstaller.

Collecteur d'huile (le cas échéant)

1. Veuillez vérifier régulièrement le niveau d'huile du collecteur d'huile à l'intérieur du produit. Si un excès d'huile est détecté dans le collecteur d'huile, retirez-le avec un détergent chaud.
2. Vous pouvez tapisser le récupérateur d'huile avec du papier absorbant pour faciliter le nettoyage.
3. Rincez et séchez complètement avant de réinstaller.

Remplacement de l'ampoule

Option 1 :

1. Assurez-vous que la hotte est éteinte et que l'ampoule est refroidie.
2. Appuyez sur les clips des deux côtés de la lumière LED depuis l'intérieur de la hotte et poussez la lumière LED vers le bas pour la séparer du trou annulaire du panneau lumineux, comme indiqué ci-dessous.

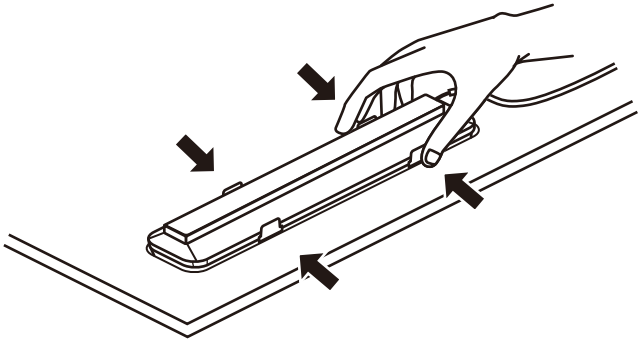

Option 2:

3. Placez un tournevis à tête plate entre le boîtier de la lampe et le corps de la hotte, soulevez doucement le boîtier de la lampe et recherchez le clip métallique.

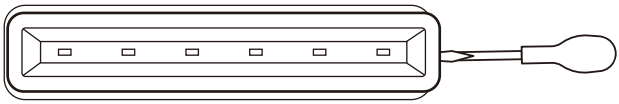

4. Appliquez une force sur le clip métallique et retirez le luminaire.

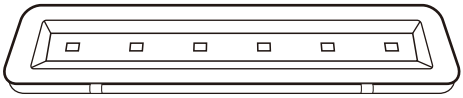

5. Débranchez le câble d'alimentation et jetez l'ancien luminaire.

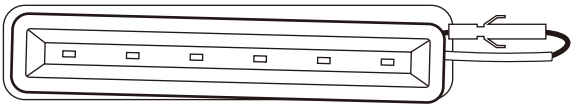

6. Inversez les étapes pour installer un nouveau luminaire à LED.
7. Allumez le disjoncteur et la hotte de cuisinière pour tester le fonctionnement.

Schéma de câblage

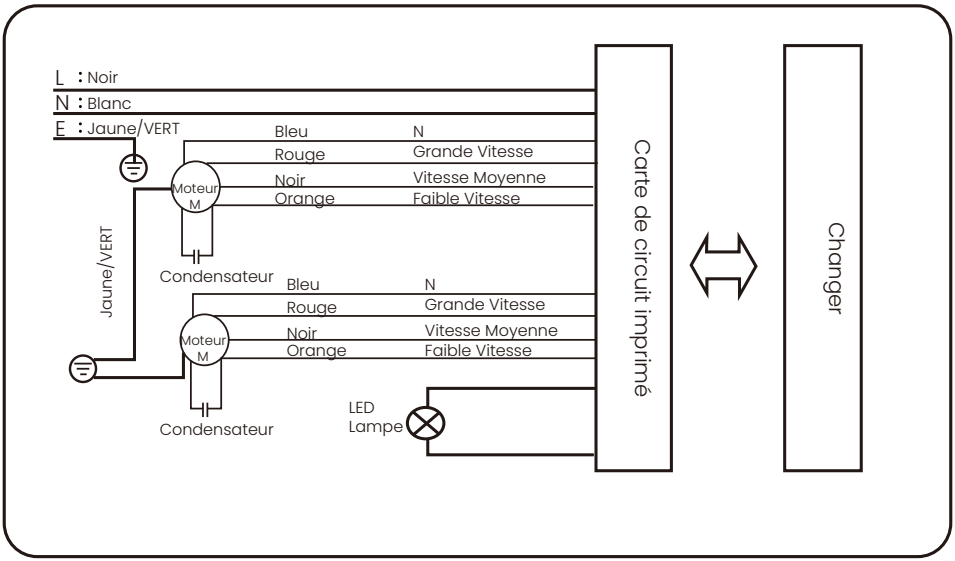

Dépannage

Il n'y a pas d'électricité après l'installation de la hotte

1. Vérifiez si le câblage de la hotte est correct.
2. Vérifiez si l'alimentation du circuit est normale et si le fusible du boîtier électrique est grillé.

La hotte vibre pendant le fonctionnement

1. Vérifiez si le câblage de la hotte est correct.
2. Vérifiez si l'alimentation du circuit est normale et si le fusible du boîtier électrique est grillé.

Faible aspiration

1. Le diamètre du conduit d'évacuation est trop petit (moins de 4 pouces), ou le conduit est trop long (plus de 10 pieds), ou fait trop de tours (plus de 3) ce qui affaiblit la performance d'aspiration de la hotte. Réparez-le lorsque l'un des scénarios ci-dessus se produit. Ce n'est pas un problème causé par la hotte.
2. Allumez la machine pour tester l'effet de ventilation sans connecter le tuyau. Si l'aspiration fonctionne normalement, il devrait s'agir d'un problème avec le conduit d'évacuation. Sinon, il y a un problème avec la hotte. Veuillez contacter le fabricant.
3. Vérifiez si le volet de sortie de la hotte est complètement ouvert. S'il y a un pare-vent à la sortie du mur extérieur, il est recommandé de retirer le volet pour éviter que le volet ne soit pas complètement ouvert et n'affecte l'aspiration.

La lumière est allumée mais le ventilateur ne tourne pas

1. Défaillance du circuit imprimé, veuillez contacter le fabricant.

La roue du ventilateur est bloquée ou fait un bruit de cliquetis

1. Le souffleur peut toucher les fils environnants, nettoyez-le simplement.
2. S'il est coincé ou rayé en raison d'une déformation due au transport, veuillez contacter le fabricant.

Garantie

Garantie à vie sur le moteur

Le moteur bénéficie d'une garantie à vie, à moins que le moteur ne tombe en panne en raison d'une utilisation anormale, nous fournirons le moteur gratuitement à vie aux frais d'expédition du client.

Garantie limitée de deux ans (pièces et main-d'œuvre)

1. Pendant une période de deux ans à compter de la date d'achat initiale, Vesta fournira gratuitement les pièces ou composants non consommables s'ils présentent des défauts de fabrication.
2. Vesta se réserve le droit, à sa discrétion, de réparer ou de remplacer toute pièce du produit défectueuse en raison d'un défaut de fabrication ou de matériaux.
3. Les pièces consommables non couvertes par cette garantie comprennent, sans s'y limiter, les ampoules, les filtres métalliques et les filtres à charbon.

Pour obtenir le service de garantie, vous devez fournir

1. Facture ou reçu qui vérifie la date et le magasin d'achat.
2. Numéro de modèle du produit ou nom du produit.
3. Description du produit ou de la pièce défectueuse.

Exclusions de garantie

Cette garantie ne couvre pas les éléments suivants :

1. Pièces consommables telles que ampoules, filtres métalliques, filtres à charbon et fusibles.
2. Tout produit endommagé par négligence, mauvaise installation, accident, abus, mauvaise utilisation, catastrophes naturelles, alimentation électrique insuffisante ou excessive.
3. Conditions mécaniques ou environnementales anormales, ou tout démontage, réparation, modification non autorisé ou non-respect des instructions d'installation.
4. Utilisation non résidentielle, commerciale ou gouvernementale ou autre utilisation non conforme à sa destination.
5. Éclats, bosses ou fissures causés par un abus ou une mauvaise utilisation du produit.
6. Connexion incorrecte avec des équipements d'autres fabricants.
7. Toute modification non autorisée.
8. Toute information d'identification originale a été modifiée, effacée, supprimée, mal traitée ou vendue comme d'occasion.

Nous contacter

Merci d'avoir choisi Vesta comme fournisseur préféré d'appareils de cuisine. Nous nous engageons à vous fournir une excellente expérience produit et un service client de qualité.

Si vous avez besoin d'aide avec votre produit, n'hésitez pas à nous contacter. Vous pouvez contacter notre service client de l'une des manières suivantes et notre représentant vous servira dans les plus brefs délais.

Téléphone:
1-866-80VESTA(83782)
9:30am to 6:00pm (heure de l'Est), du lundi au vendredi, hors jours fériés

Courriel:
service@vesta.kitchen

Formulaire en ligne :
https://vesta.kitchen/pages/service

Vesta

Profitez de la vie au quotidien

www.vesta.kitchen