Vesta

Hamburg
User Manual

VRH-HAMBURG-30SS/36SS

Enjoy Everyday Living

www.vesta.kitchen | Service: 1-866-80-VESTA (83782)

Table Of Contents

Safety Instructions 04

Recommended Tools and Accessories 06

Parts and Accessories 07

Product Dimensions 08

Installation 09

Operation 19

Specifications 22

Maintenance 24

Wiring Diagram 26

Troubleshooting 27

Warranty 28

Contact Us 29

Safety Instructions

READ AND SAVE THESE INSTRUCTIONS

Safety is paramount for you and others.
Please read all warning and caution instructions carefully before using the appliance.

WARNING

WARNING – TO REDUCE THE RISK OF FIRE, ELECTRIC SHOCK, OR PERSONAL INJURY, FOLLOW THESE GUIDELINES:

1. Use this hood only as specified by the manufacturer. If you have any questions, please do not hesitate to contact the manufacturer.
2. Installation, including any electrical work, must be performed by a qualified electrician in compliance with all local codes and standards, including those for fire-resistant construction.
3. Connect the hood to a standard US/Canada 110-120V outlet and test both the hood and lights before final installation.
4. To reduce the risk of fire or electric shock, do not use this fan with other high-power devices.
5. Turn off power before servicing or cleaning the hood to avoid accidental activation.
6. Handle with care as this hood may have sharp edges. Use protective gloves when installing, cleaning, or repairing parts to avoid cuts or abrasions.
7. Ensure adequate air supply for proper exhaust and to prevent backdraft. Adhere to safety standards from heating equipment manufacturers, local codes, and industry associations like the National Fire Protection Association (NFPA) and the American Society of Heating, Refrigerating and Air-Conditioning Engineers (ASHRAE).
8. Avoid damaging electrical wiring or other hidden utilities when drilling or cutting into walls or ceilings.
9. Ensure all exhaust fumes are vented outside via a flue.
10. Use only metal ductwork to reduce the risk of fire.
11. This hood must be grounded.
12. Install using only the safety-certified cord set specified for this product, following the instructions provided with the cord set.
13. Where local codes mandate stricter installation or certification requirements, those supersede these instructions, and the installer must comply with these local regulations.

⚠ CAUTION ⚠

1. This hood is designed solely for ventilating general kitchen cooking. Do not use it to exhaust hazardous or explosive materials and vapors.
2. To ensure proper air exhaust and reduce fire risk, do not vent air into enclosed areas like walls, ceilings, attics, crawl spaces, or garages.
3. This appliance is for adult use only. Children should not operate or play with the hood.
4. For best ventilation, maintain a distance of at least 24 inches to a maximum of 31 inches between the bottom of the range hood and your cooking equipment.
5. Always adhere to the ventilation specifications provided by your cooking equipment manufacturer.
6. Wear safety glasses and gloves when installing, servicing, or cleaning this appliance.
7. Refer to the product's specification label for additional information and requirements.
8. When using this hood with gas appliances, ensure the room is well-ventilated.
9. If the power cord is damaged, it must be replaced by the manufacturer, its service agent, or a qualified electrician to prevent hazards.

Recommended Tools and Accessories

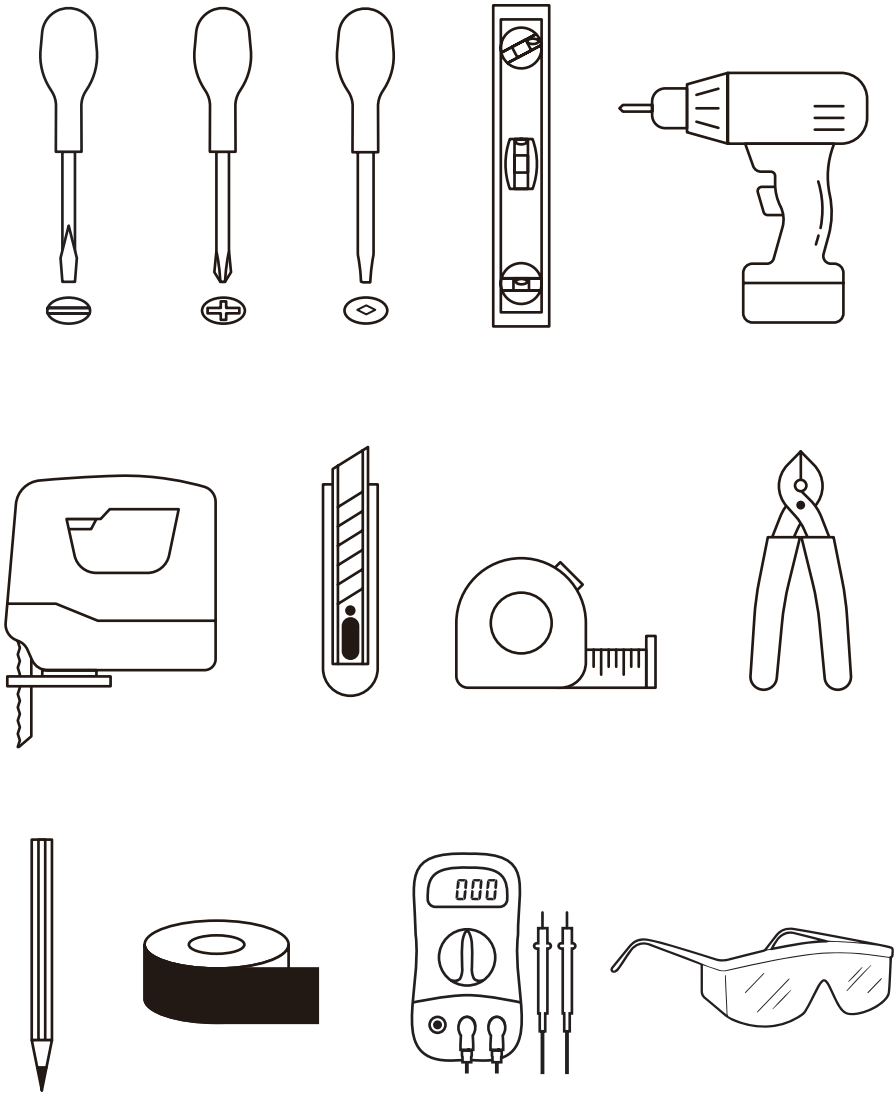

Parts and Accessories

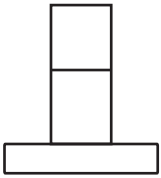

Range Hood
x1

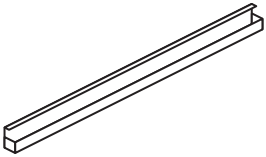

Oil Collector
x1

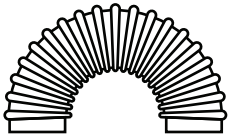

Flexible Duct Tube
x1

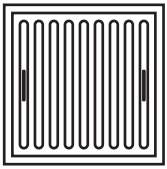

Baffle Filters
30SS x2
36SS x3

Mounting
Screws
x4

Anchors
x4

Bracket
Screws
x4

Washer
x4

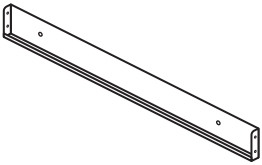

Ceiling Bracket
x1

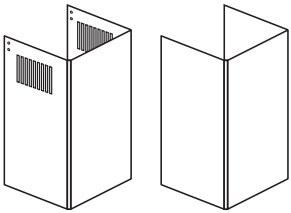

Upper Chimney x1
Lower Chimney x1

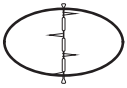

Round Damper
(optional,see details
on page 11)

Product Dimensions

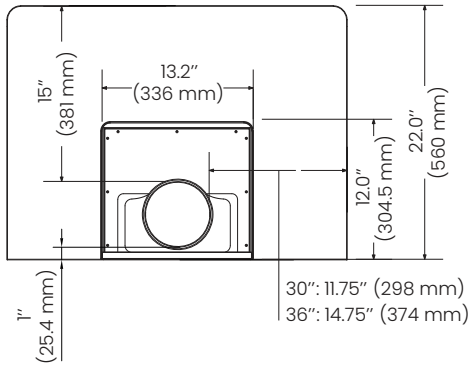

TOP

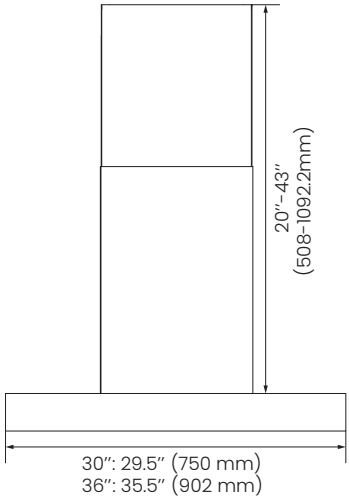

FRONT

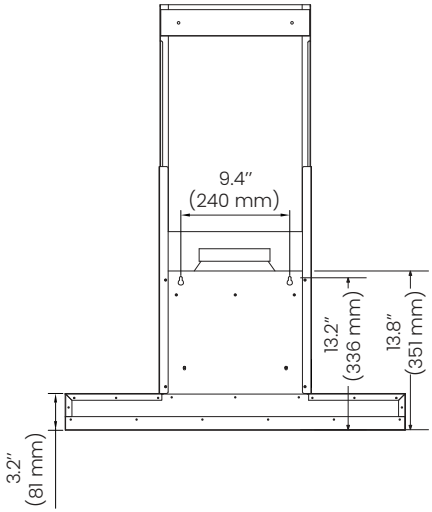

BACK

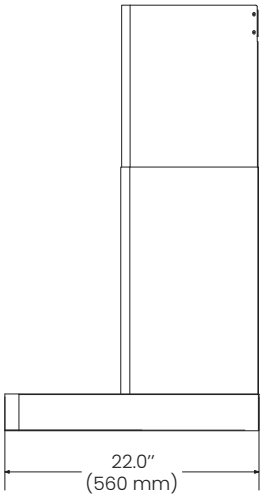

RIGHT

Installation

Precautions

1. To ensure maximum airflow efficiency, it is recommended to use a duct with a minimum diameter of 6 inches. Keep the number of bends to a minimum whenever possible.
2. Proper mounting height is crucial for safe and efficient operation. Installing the hood too low may result in heat damage or fire hazards, while installing it too high can reduce performance and efficiency.
3. If available, refer to the Height & Clearance section for the recommended mounting height between the range hood and the stove. Always consult local building codes for compliance with specific regulations.

For Shipment and Installation Damages

1. Inspect all equipment thoroughly before installation.
2. If any damage is detected upon delivery, contact the manufacturer immediately to request a replacement.
3. If the equipment is damaged by the customer, repair or replacement will be the customer's responsibility.
4. If the equipment is damaged during installation, the installer will be responsible for any necessary repairs or replacement.

Height & Clearance

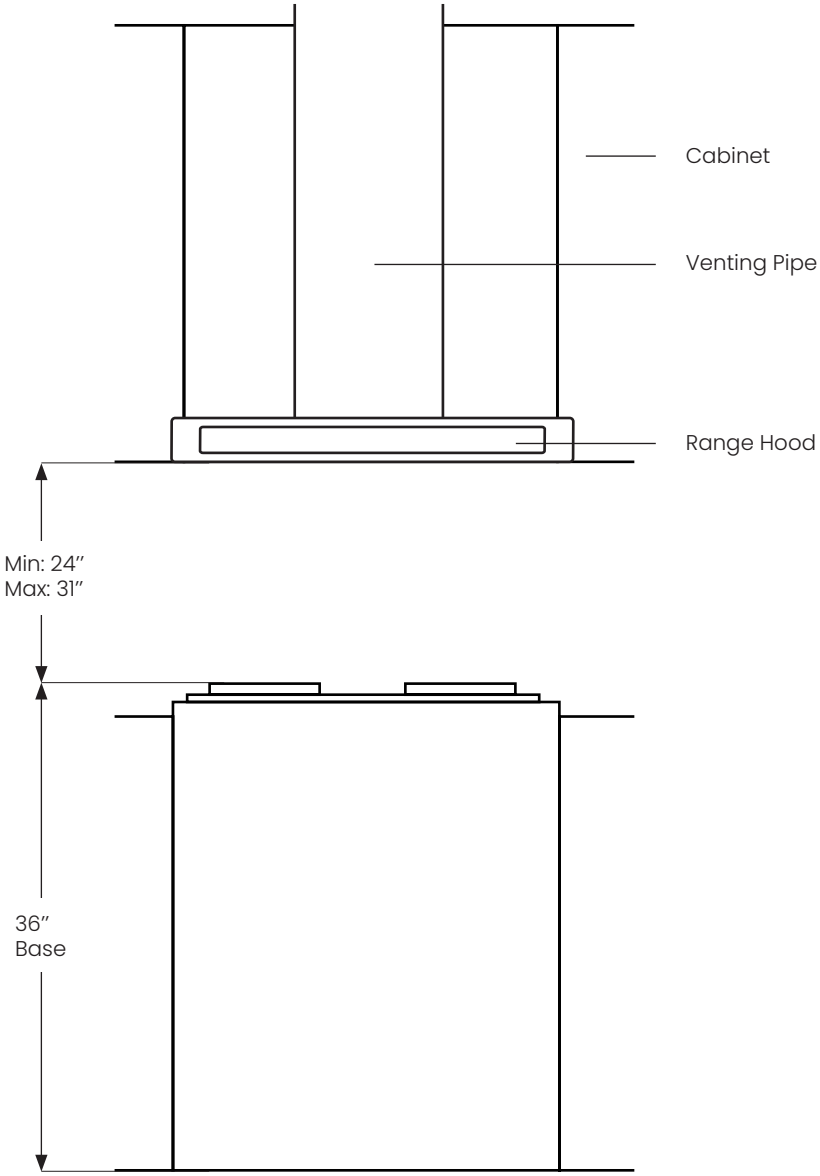

Venting Requirements

1. The ventilation system must be directed outdoors through either the roof or an exterior wall.
2. Use only metal or aluminum ducts; plastic ducts are not recommended.
3. Regularly clean the ducts to maintain optimal airflow.
4. A minimum duct diameter of 6 inches is recommended for efficient ventilation.
5. Ensure the vent remains free from obstructions at all times.
6. Minimize the use of 90-degree elbows to improve airflow efficiency.
7. Keep the overall length of the ventilation system and the number of elbows to a minimum for optimal performance.
8. The ventilation system must include a damper. If the roof or wall cap already has a built-in damper, the damper on the range hood's top/back outlet may not be necessary. The damper for the vent adaptor is not included and is sold separately. Improper installation of the damper may reduce airflow performance. If you wish to install one, please contact customer support for assistance.
9. Use aluminum foil tape to securely seal all joints within the ventilation system.
10. Apply caulk to seal any gaps around the exterior wall or roof opening to prevent air leakage.

Venting Method

Apply caulk to completely seal the area around the cover on an exterior wall or roof.

OPTION 1:
Vertical Roof Venting

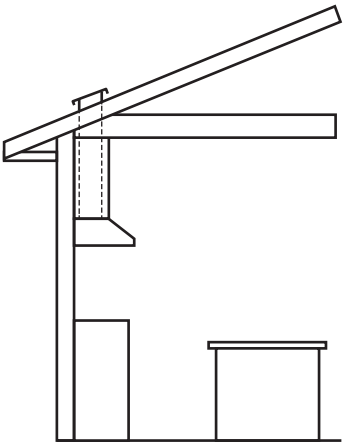

OPTION 2:
Horizontal Wall Venting

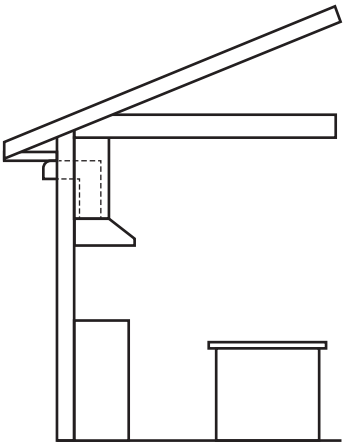

Installation

1. Mark the center line of the installation space near the ceiling, align the center of the chimney mounting bracket with the center line, and mark the holes for the two mounting screws. Drill holes in the marked holes, insert plastic anchors, and fix the chimney mounting bracket with two mounting screws.

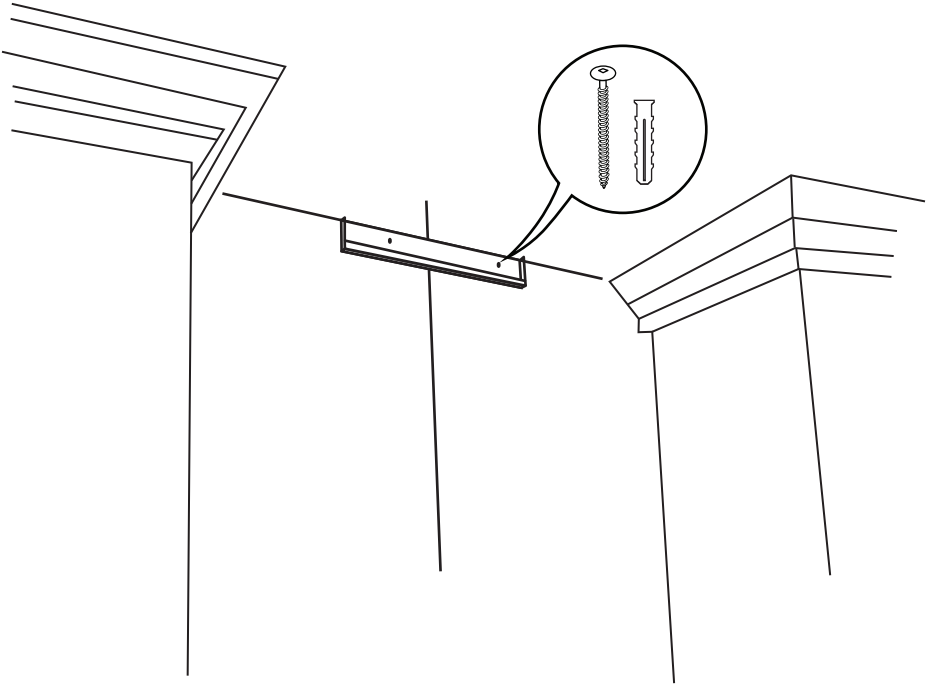

2. Mark a mounting screw position of the range. Screw the provided screws into the mounting screw position, making sure the screws are on the Wood Stub behind the dry wall. If the Stub is not in the mounting screw position, please ask a local decorator to reinforce the wood behind the dry wall to ensure safety. For the range hood installation on cement wall, please use the provided plastic anchors to fix the screws.

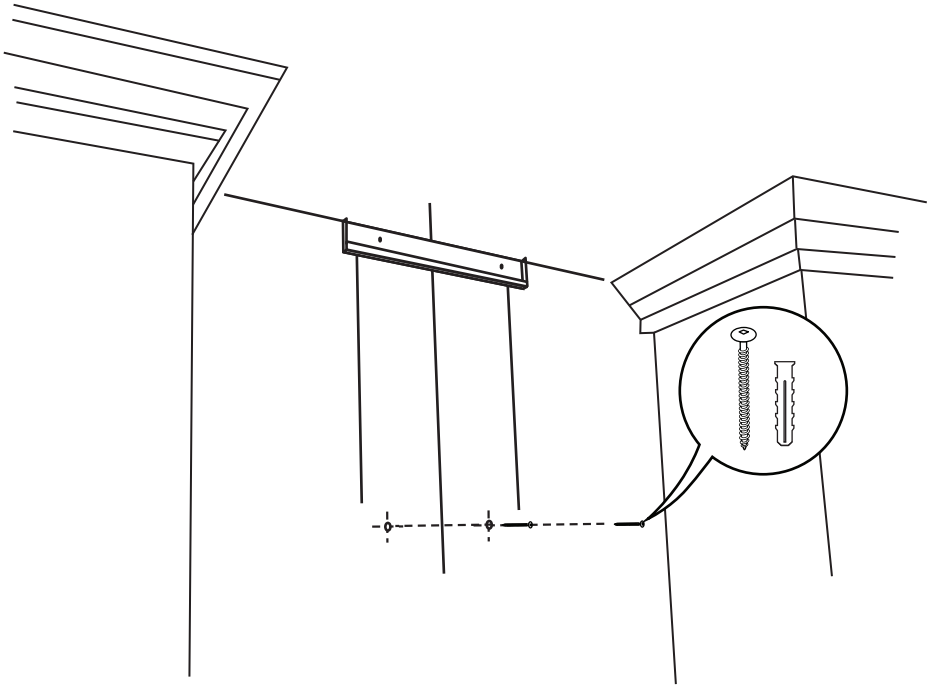

3. Install ductwork hanging down from the ceiling to the mounting screws mark. The duct is recommended to be installed 2 inches away from the wall for plugging the single outlet. The single outlet should be placed anywhere inside the chimney width lines, and below the upper chimney bracket.

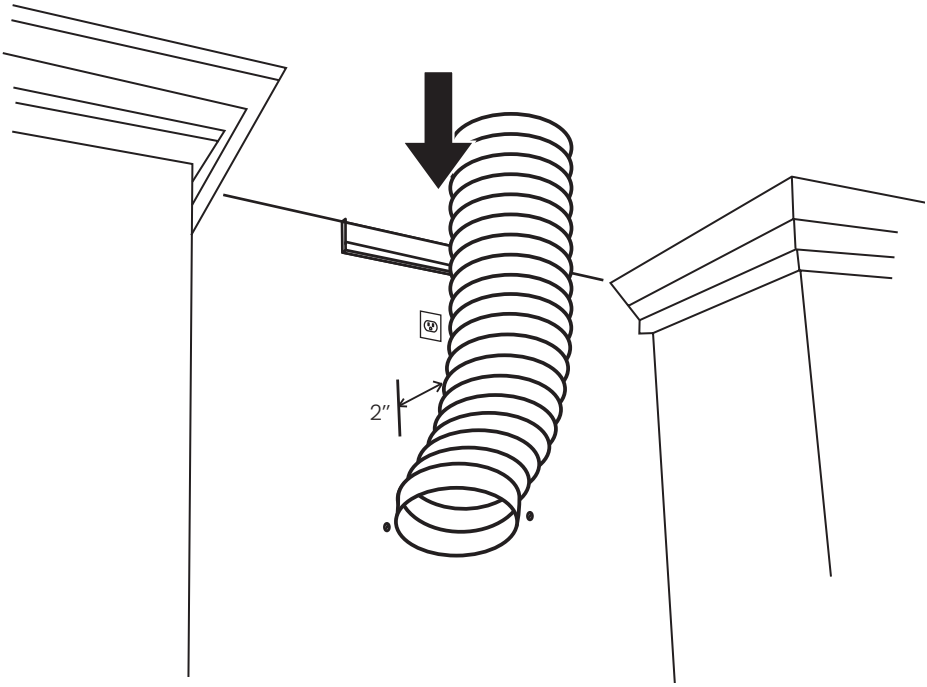

4. Carefully lift up the hood and hang it to the 2 screws already in place. Tighten the screws to secure the hood.

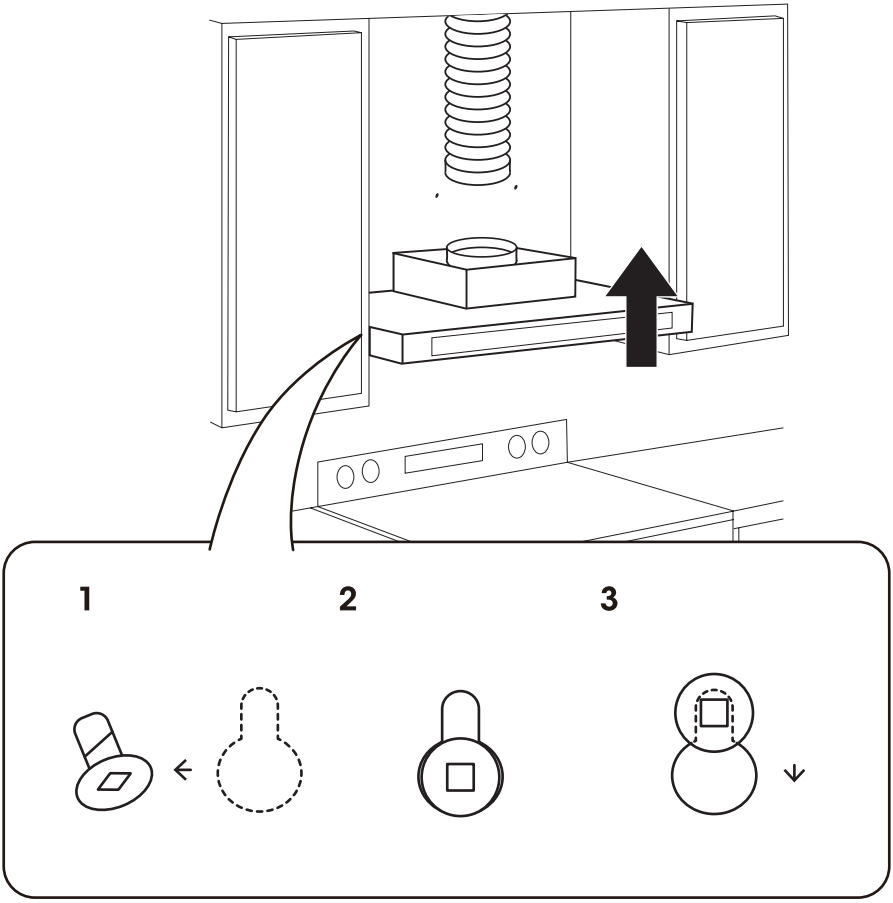

5. Connect round vent to vent adaptor and seal with aluminum foil tape. And connect to an electrical outlet.

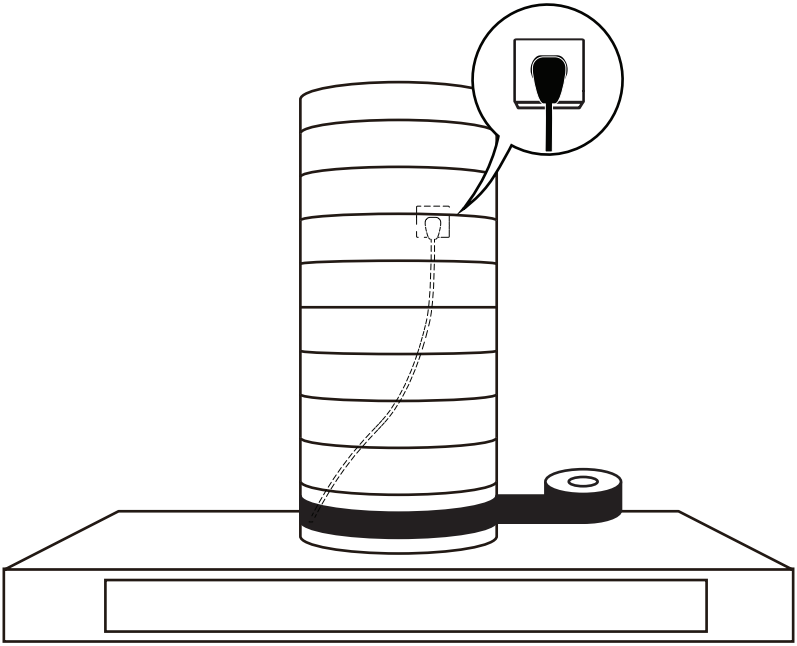

6. Place both chimneys on top of the range hood. Lift the upper chimney onto the chimney mounting bracket and secure with four bracket mounting screws.

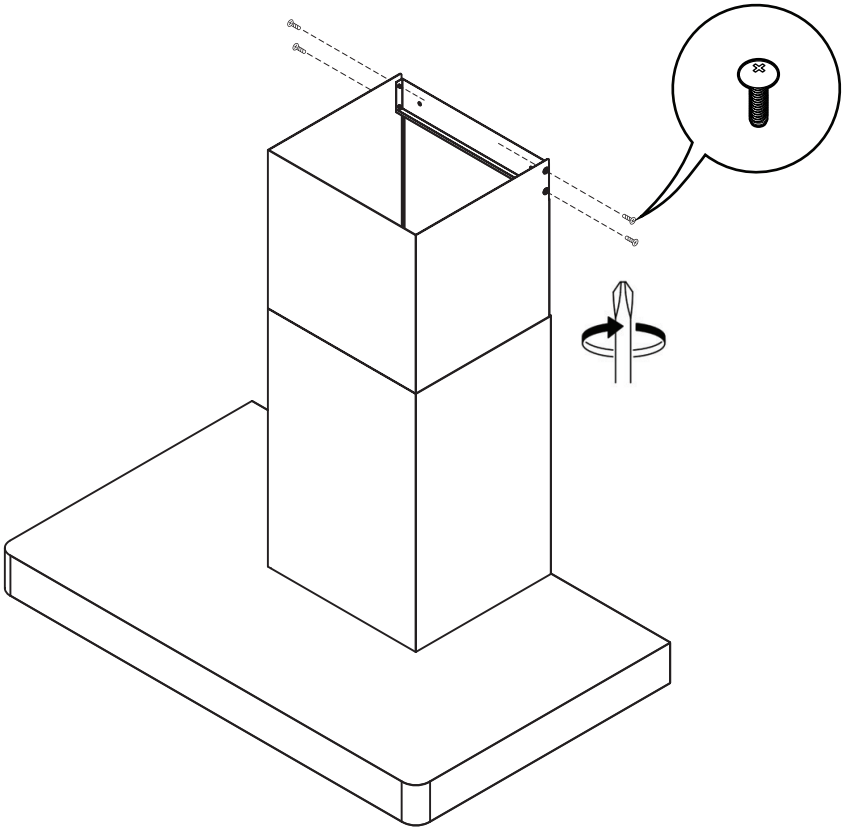

7. Install oil collector and baffle filters.

Oil collector

①

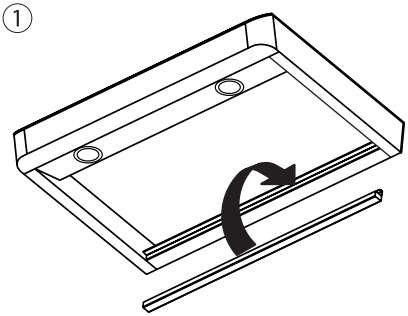

②

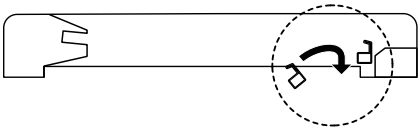

Baffle filters

①

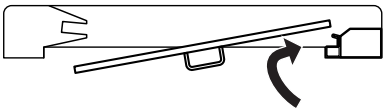

②

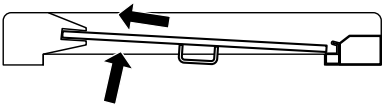

③

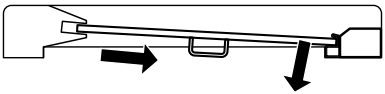

Operations

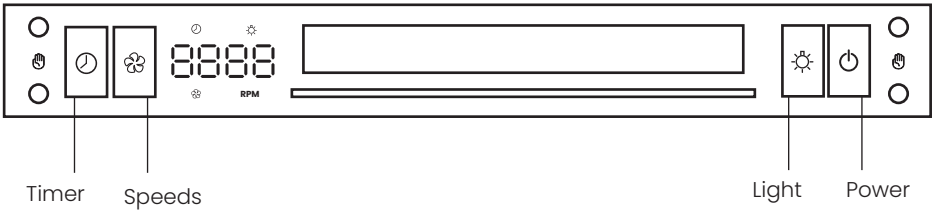

Buttons

1. Power: Tap to turn the hood on/off and activate/deactivate the Light, Speeds and Timer buttons. Press and hold for 3 seconds to turn the gesture sensor on/off.
2. Light: Tap to turn the light on/off. Press and hold the light button to change the brightness level.
3. Speeds: Tap to change the running speed to F1. Another tap to increase one speed level until it reaches maximum speed of F16. Press and hold for 3 seconds to turn voice control sensor on/off.
4. Timer: Tap once to activate the timer auto-off setting, it defaults to 15 minutes. Press the Speeds button to set the timer from 1 to 15 minutes. Press the Timer button again to end the setting and restore the display to the current motor speed (RPM).

Gesture Control

1. Swipe your hand from left to right once, and the speed will increase by two levels from the current speed to F16.
2. Swipe your hand from right to left once, and the speed will decrease by two levels from the current speed to F0.
3. Press and hold the Power button for 3 seconds to turn on/off the gesture sensor. This function can only be operated when the hood is turned off.

Finger Swipe

Slide your finger directly on the progress bar on the screen to change the speed. There are six levels: F0, F3, F6, F9, F12, and F16. Slide left to decrease speed and right to increase speed.

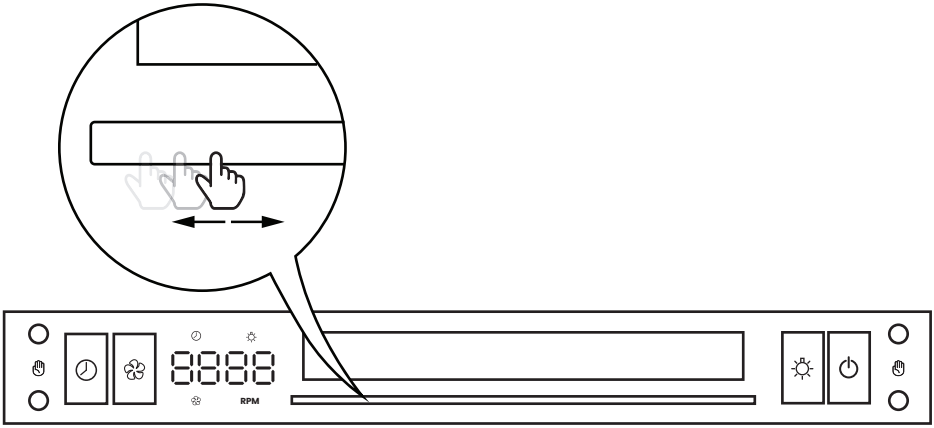

Voice Control

1. Voice control is the fastest way to operate Vesta. When you activate the hood with your voice, the hood will respond and operate as per your request:

• Hi Vesta	Hi, I'm here
• Power on	OK, working now
• Speed one	OK, speed one
• Speed two	OK, speed two
• Speed three	OK, speed three
⋮	⋮
• Speed sixteen	OK, speed sixteen
• Turn on the light	OK, the light is now on
• Turn off the light	OK, the light is now off
• Delay shutdown	OK, shutdown 3 minutes later
• Power off	OK, goodbye

2. Say "Hi, Vesta" and the hood will immediately respond with "Hi, I'm here!" and enter standby mode. If there is no voice command within 15 seconds, the hood will say "See you later" and exit standby mode.
3. Press Speeds button and hold for 3 seconds to turn voice control sensor on/off.

Memory Function

The intelligent memory technology of this range hood provides a memory function for speed and light level. For each time using, the range hood will automatically operate to the speed and light level as last turned off.

Starry Sky Background

The starry sky background on the screen will change its flashing frequency when the motor speed changes. The faster the wind speed, the higher the frequency.

Specifications

Product Identification & Dimensions	**VRH-HAMBURG-30SS**	**VRH-HAMBURG-36SS**
Model Number:	VRH-HAMBURG-30SS	VRH-HAMBURG-36SS
Product Name:	Hamburg 30SS	Hamburg 36SS
UPC:	675487202218	675487202225
Nominal Width:	30"	36"
Hood Dimensions (W×D×H):	29.5" × 22" × (23.2" - 46.2")	35.5" × 22" × (23.2" - 46.2")
Chimney Dimensions (W×D×H):	13.2" × 12" × (20" - 43")	13.2" × 12" × (20" - 43")
Product Net Weight:	28.5 kg	30.75 kg
Body:	Stainless Steel	Stainless Steel
Color/Finish:	Silver	Silver
Installation & Venting		
Installation Type:	Wall Mount	Wall Mount
Ducting:	Ducted	Ducted
Vent Size:	6"	6"
Exhaust Configuration:	Top (Round)	Top (Round)
Electrical Requirements:	120V/60Hz	120V/60Hz

Performance & Features		
Number of Motors:	1	1
Motor Power:	135 Watts	135 Watts
Motor Type:	DC	DC
Maximum Airflow:	1000 CFM	1000 CFM
Fan Speed Levels:	16	16
Fan Type:	Centrifugal Fan	Centrifugal Fan
Minimum Noise Level:	35 dB	35 dB
Maximum Noise Level:	60 dB	60 dB
Filter Type:	Baffle Filter	Baffle Filter
Number of Filters:	2	3
Filter Maintenance:	Washable	Washable
Light Type and Wattage:	LED, 3 Watts	LED, 3 Watts
Light Base:	Proprietary	Proprietary
Number of Lights:	2	2
Control Type:	Touchscreen with Swipe Support	Touchscreen with Swipe Support
Additional Control Types:	Gesture Controls, Voice Controls	Gesture Controls, Voice Controls
Oil Tray:	Yes	Yes
Delayed Shut-Off:	Yes	Yes
Warranty (Parts & Labor):	2 Years	2 Years
Warranty (Motor):	Lifetime	Lifetime
Certification:	cETL	cETL

* Subject to change without notice, please contact your local reseller for details.

Maintenance

Stainless Steel Surfaces

1. Clean regularly using a soft cotton cloth or rag soaked in warm water with mild soap or liquid dishwashing detergent. Alternatively, a specialized stainless steel cleaning solution can be used. Always wipe in the direction of the stainless steel grain to maintain its finish.
2. Avoid using corrosive or abrasive detergents.
3. Do not use products containing chlorine bleach or any chloride-based substances, as they can damage the stainless steel surface.
4. Never use flammable cleaning products such as acetone, alcohol, ether, or benzene. These substances are highly flammable and should not be used near stoves. Additionally, avoid using steel wool or abrasive scrubbing pads, as they can scratch and permanently damage the surface.

Grease Filters

1. Clean the grease filter regularly based on the frequency of range hood use.
2. Wash the filter using a warm dishwashing detergent solution, then rinse thoroughly.
3. The grease filter is dishwasher-safe and can be cleaned in a dishwasher.
4. Ensure the filter is completely dry before reinstalling it and using the hood.

Motors

The motor is permanently lubricated and does not require additional oiling. If the motor bearings produce excessive or abnormal noise, contact the manufacturer for a replacement with an identical motor.

Fan Blades

If an excessive buildup of oil is detected on the fan blades, clean them with warm detergent, rinse thoroughly, and allow them to dry completely before reinstalling.

Oil Collector(if Applicable)

1. Regularly check the oil level in the oil collector inside the product. If excess oil accumulates, clean it using warm detergent.
2. To simplify cleaning, you can line the oil collector with kitchen paper.
3. Rinse thoroughly and ensure the oil collector is completely dry before reinstalling.

Replacing The Light Bulb

1. Make sure the range hood is powered off.
2. Remove the filter, squeeze the clips on both sides of the LED light from inside the range hood and push the LED light down to separate it from the ring hole of the light board, as shown below.

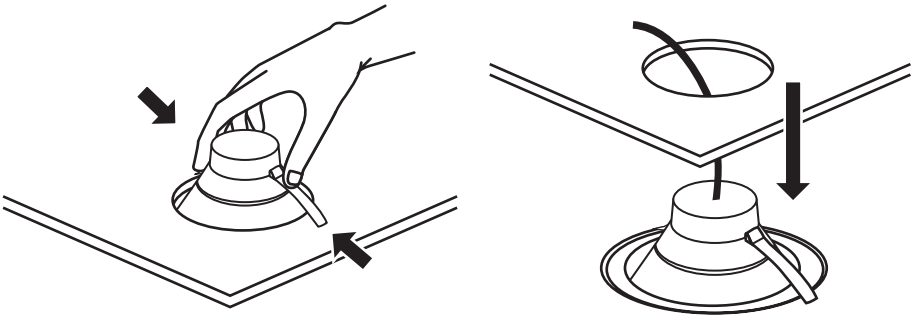

3. For some models, you can't reach the top of the light bulb without removing certain components. You can gently pry out the frame of the round LED light with a flathead screwdriver as shown in figure below.

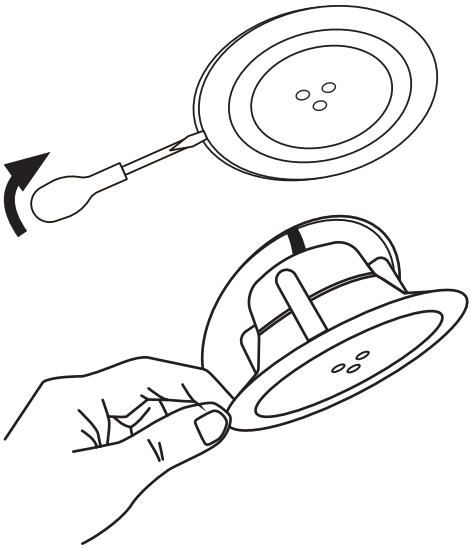

4. Unplug the wire connector and reconnect the new LED light.
5. Push the new LED light back into the round hole to install it in place.
6. Restore power to the range hood and test the LED light.

Wiring Diagram

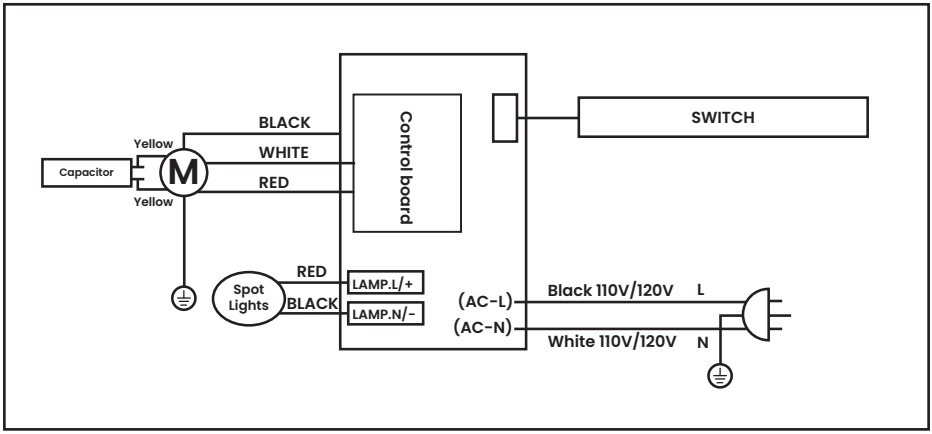

Troubleshooting

No Power After Range Hood Installation

1. Verify that the range hood wiring is properly connected.
2. Check if the circuit power supply is functioning correctly and inspect the fuse in the electrical box for any signs of damage or burnout.

The Range Hood Vibrates During Operation

1. Check whether the wiring of the range hood is correct.
2. Check whether the circuit power supply is normal and whether the fuse on the electrical box is burned out.

Weak Suction

1. The exhaust duct may be too small (less than 4 inches in diameter), too long (more than 10 feet), or have too many turns (more than 3), which can reduce suction efficiency. Address any of these issues to improve performance, as they are not caused by the range hood itself.
2. Test the ventilation performance by running the hood without connecting the duct. If the suction is normal, the issue lies with the exhaust duct. If not, there may be an issue with the range hood; please contact the manufacturer.
3. Ensure that the flap at the range hood outlet is fully open. If there is an external wind shield, consider removing the flap to avoid obstruction that may impact suction performance.

The Light Is On, but Blower Does not Rotate

1. The issue may be due to a circuit board failure; please contact the manufacturer for assistance.

Fan Wheel Is Stuck or Produces a Rattling Sound

1. Check if the blower is coming into contact with surrounding wires and clean any obstructions.
2. If the fan wheel is stuck or damaged due to deformation during transportation, please contact the manufacturer for support.

Warranty

Lifetime Motor Warranty

The motor is covered by a lifetime warranty. If the motor fails under normal use, we will provide a free replacement for life; however, the customer is responsible for shipping costs. Failures due to abnormal use are not covered under this warranty.

Two-Year Limited Warranty for Parts and Labor

1. For two years from the date of original purchase, Vesta will provide non-consumable replacement parts or components free of charge if they are found to have manufacturing defects.
2. Vesta reserves the right, at its discretion, to repair or replace any product part found to be defective due to faulty workmanship or materials.
3. Consumable parts not covered by this warranty include, but are not limited to, light bulbs, metal filters, and charcoal filters.

To Obtain Warranty Service, You Must Provide:

1. A valid invoice or receipt verifying the purchase date and store.
2. The product model number or product name.
3. A description of the product or part failure.

Warranty Exclusions

The warranty does not cover:

1. Consumable parts such as light bulbs, metal filters, charcoal filters, and fuses.
2. Damage resulting from neglect, improper installation, accidents, abuse, misuse, natural disasters, or insufficient/excessive power supply.
3. Defects caused by abnormal mechanical or environmental conditions, unauthorized disassembly, repair, modification, or failure to follow installation instructions.
4. Use in non-residential, commercial, or governmental applications, or any use not consistent with the product's intended purpose.
5. Chips, dents, or cracks resulting from abuse or misuse.
6. Improper connections with equipment from other manufacturers.
7. Any unauthorized modifications.
8. Products with original identification information that has been altered, erased, deleted, improperly handled, or sold as second-hand.

Contact Us

Thank you for choosing Vesta as your preferred kitchen appliance provider. We are dedicated to delivering an exceptional product experience and outstanding customer service.

If you need any assistance with your product, please do not hesitate to reach out to us. You can contact our customer service team through any of the following methods, and a representative will assist you as soon as possible.

Phone:
1-866-80VESTA(83782)
9:30am-6:00pm (Eastern Time), Monday to Friday, excluding holidays

Email:
service@vesta.kitchen

Online form:
https://vesta.kitchen/pages/service

Vesta

Enjoy Everyday Living

www.vesta.kitchen

Vesta

Hamburg
Manuel de l'Utilisateur

VRH-HAMBURG-30SS/36SS

Profitez de la vie au quotidien

www.vesta.kitchen | Service: 1-866-80-VESTA (83782)

Table des matières

Consignes de sécurité 33

Outils et accessoires recommandés nécessaires 35

Pièces et accessoires 36

Dimensions du produit 37

Installation 38

Opérations 48

Spécifications 51

Entretien 53

Schéma de câblage 55

Dépannage 56

Garantie 57

Contactez-nous 58

Consignes de sécurité

LISEZ ET CONSERVEZ CES INSTRUCTIONS

La sécurité est toujours la chose la plus importante pour vous et pour les autres.
Lisez attentivement les avertissements et les précautions d'emploi avant utilisation.

⚠ ATTENTION ⚠

AVERTISSEMENT – POUR RÉDUIRE LE RISQUE D'INCENDIE, DE DÉCHARGE ÉLECTRIQUE OU DE BLESSURE CORPORELLE, N'OUBLIEZ PAS CE QUI SUIT :

1. Utilisez cette hotte uniquement comme spécifié par le fabricant. N'hésitez pas à Contactez le fabricant si vous avez des questions.
2. Les travaux d'installation, y compris le câblage, doivent être effectués par un électricien qualifié conformément aux codes et normes locaux en vigueur, y compris la construction résistante au feu.
3. Connectez la hotte à une prise standard américaine/canadienne 110-120 V et testez la hotte et les lumières avant l'installation.
4. Pour réduire le risque d'incendie ou de choc électrique, n'utilisez pas ce ventilateur avec d'autres appareils à haute puissance.
5. Avant d'entretenir ou de nettoyer la hotte, coupez l'alimentation pour éviter tout contact accidentel allumer.
6. Cette capuche peut avoir des bords tranchants. Veillez à éviter les coupures et les abrasions lors de l'installation et du nettoyage. Portez des gants de protection si des pièces doivent être retirées pour l'installation, le nettoyage ou la réparation.
7. Un apport d'air adéquat est nécessaire pour que cette hotte puisse évacuer correctement les gaz et éviter les retours d'air. Respectez les normes de sécurité des fabricants d'équipements de chauffage émises par les organismes de réglementation locaux et les associations industrielles, telles que la National Fire Protection Association (NFPA), l'American Society of Heating, Refrigerating and Air-Conditioning Engineers (ASHRAE).
8. N'endommagez pas le câblage électrique et les autres installations cachées lors de la découpe ou du perçage dans les murs ou les plafonds.
9. Les fumées doivent être évacuées vers l'extérieur par un conduit de fumée.
10. Pour réduire les risques d'incendie, utilisez uniquement des conduits métalliques.
11. Cette hotte doit être reliée à la terre.
12. Installez ce produit uniquement à l'aide du cordon d'alimentation certifié de sécurité spécifié pour le produit et suivez les instructions fournies avec le cordon d'alimentation.
13. Lorsque les codes locaux applicables contiennent des exigences d'installation et/ou de certification plus strictes, ces exigences prévalent sur celles du présent document et l'installateur s'engage à se conformer à ces exigences.

FR

⚠ CAUTION ⚠

1. Cette hotte est destinée uniquement à la ventilation générale des appareils de cuisson en cuisine. Ne pas utiliser pour évacuer les matières et vapeurs dangereuses ou explosives.
2. Pour réduire le risque d'incendie et pour évacuer correctement l'air vers l'extérieur, n'évacuez pas l'air dans des espaces clos tels que les murs, les plafonds, les greniers, les vides sanitaires ou les garages.
3. Cet appareil est conçu pour être utilisé par des adultes et les enfants ne doivent pas le contrôler ou l'utiliser. jouer avec la capuche.
4. Pour une ventilation optimale, il est recommandé de maintenir la distance entre le bas de la hotte de cuisinière et l'équipement de cuisson doivent avoir au moins 24 pouces et un maximum de 31 pouces.
5. Respectez toujours les exigences de ventilation du fabricant de l'équipement de cuisson.
6. Il est recommandé de porter des lunettes de sécurité et des gants lors de l'installation, de l'entretien ou du nettoyage de l'appareil.
7. Veuillez lire l'étiquette des spécifications sur le produit pour plus d'informations et exigences.
8. Lorsque la hotte est utilisée avec d'autres appareils à gaz, la pièce doit être suffisamment ventilée.
9. Si le cordon d'alimentation est endommagé, il doit être remplacé par le fabricant, son service après-vente un agent ou un électricien qualifié pour éviter tout danger.

Outils recommandés et accessoires essentiels

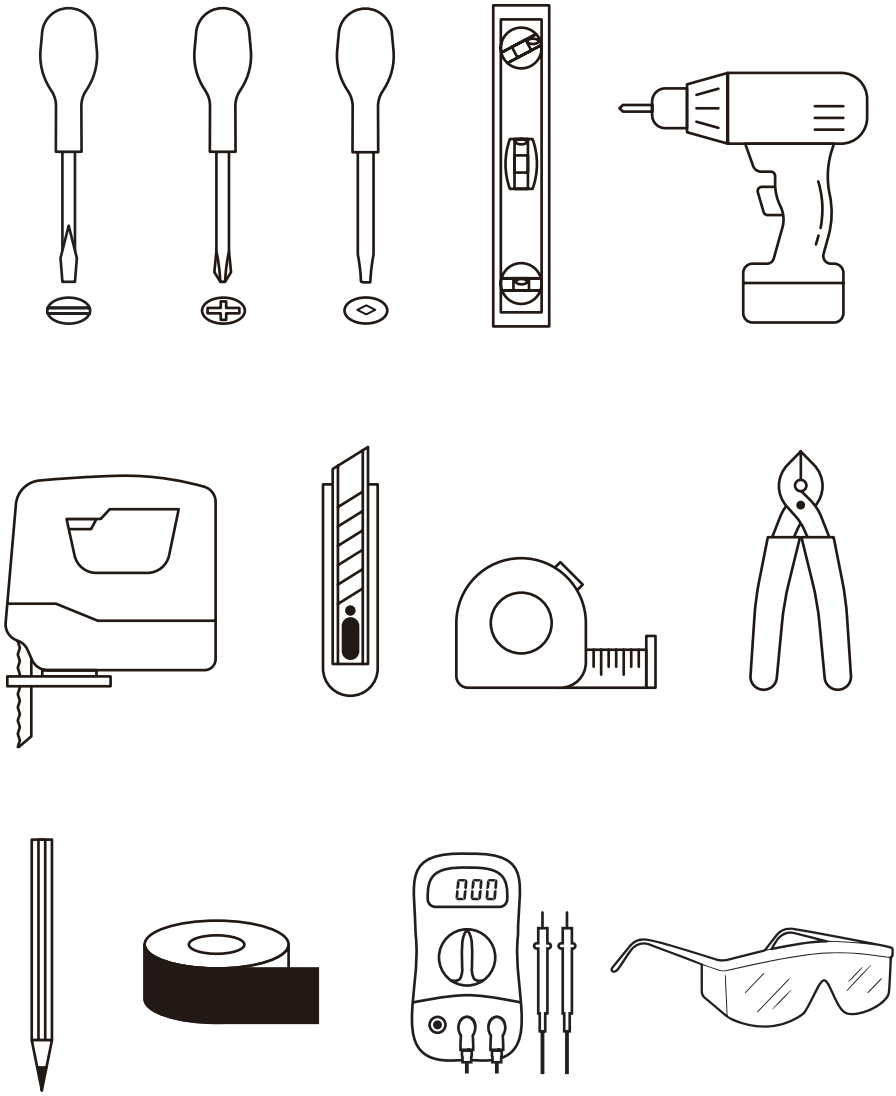

FR

Pièces et accessoires

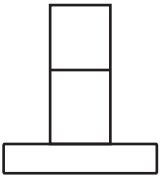

Hotte de cuisinière
x1

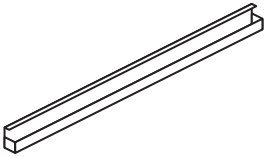

Collecteur d'huile
x1

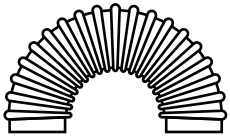

Tube flexible
x1

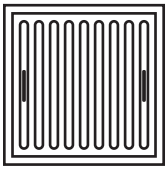

Filtres à chicane
30SS x2
36SS x3

Vis de
montage
x4

Ancres
x4

Vis de
support
x4

Rondelle
x4

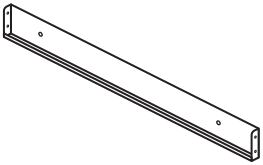

Support de plafond
x1

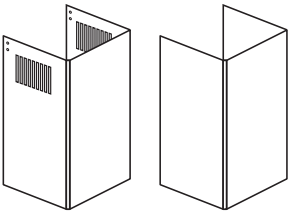

Cheminée supérieure x1
Cheminée inférieure x1

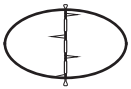

Amortisseur rond
(en option, voir
détails page 40)

Dimensions du produit

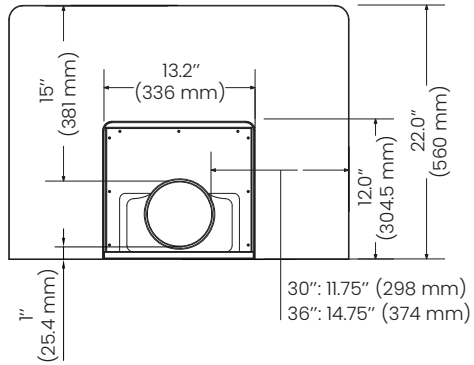

Vue de dessus

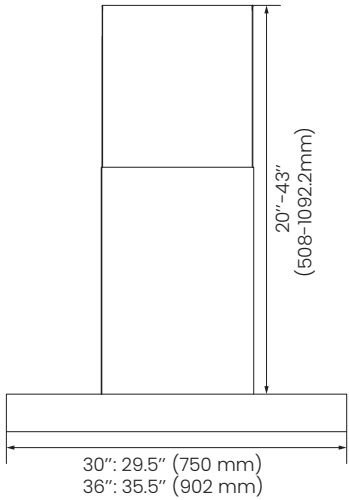

Vue de face

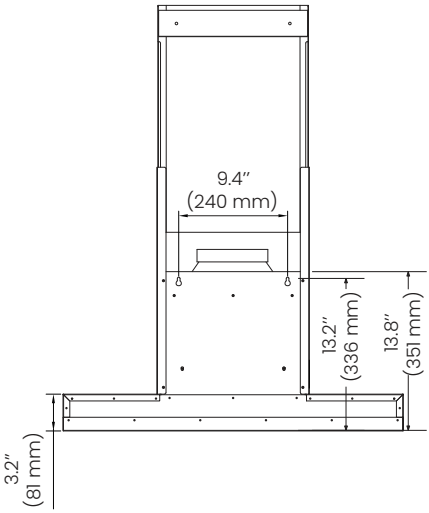

Vue arrière

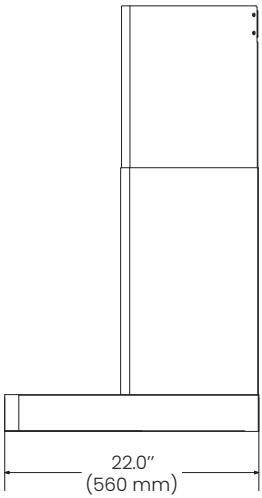

Vue droite

FR

Installation

Précautions

1. Il est recommandé d'utiliser un conduit rond d'au moins 6 pouces pour maintenir une efficacité maximale du flux d'air. Réduisez au maximum le nombre de tours.
2. Il est très important d'installer cette hotte à la bonne hauteur de montage. Un montage de la hotte trop bas peut entraîner des dommages causés par la chaleur et des risques d'incendie, tandis qu'un montage de la hotte trop haut réduira ses performances et son efficacité.
3. Si disponible, veuillez vous référer à la page Hauteur et dégagement pour connaître la hauteur de montage recommandée entre la hotte et la cuisinière. Vérifiez toujours les codes locaux pour détecter d'éventuelles différences.
4. Veuillez vous référer à la page des dimensions de production pour vous assurer qu'il y a suffisamment d'espace sur le mur pour l'installation de la hotte.

Pour les dommages liés à l'expédition et à l'installation

1. Inspectez soigneusement tout l'équipement avant l'installation.
2. Si l'équipement est endommagé pendant le transport, contactez le fabricant pour un remplacement.
3. Si l'équipement est endommagé par le client, la réparation ou le remplacement est à la charge du client.
4. Si l'équipement est endommagé par l'installateur, ce dernier est responsable de l'indemnisation.

Hauteur et dégagement

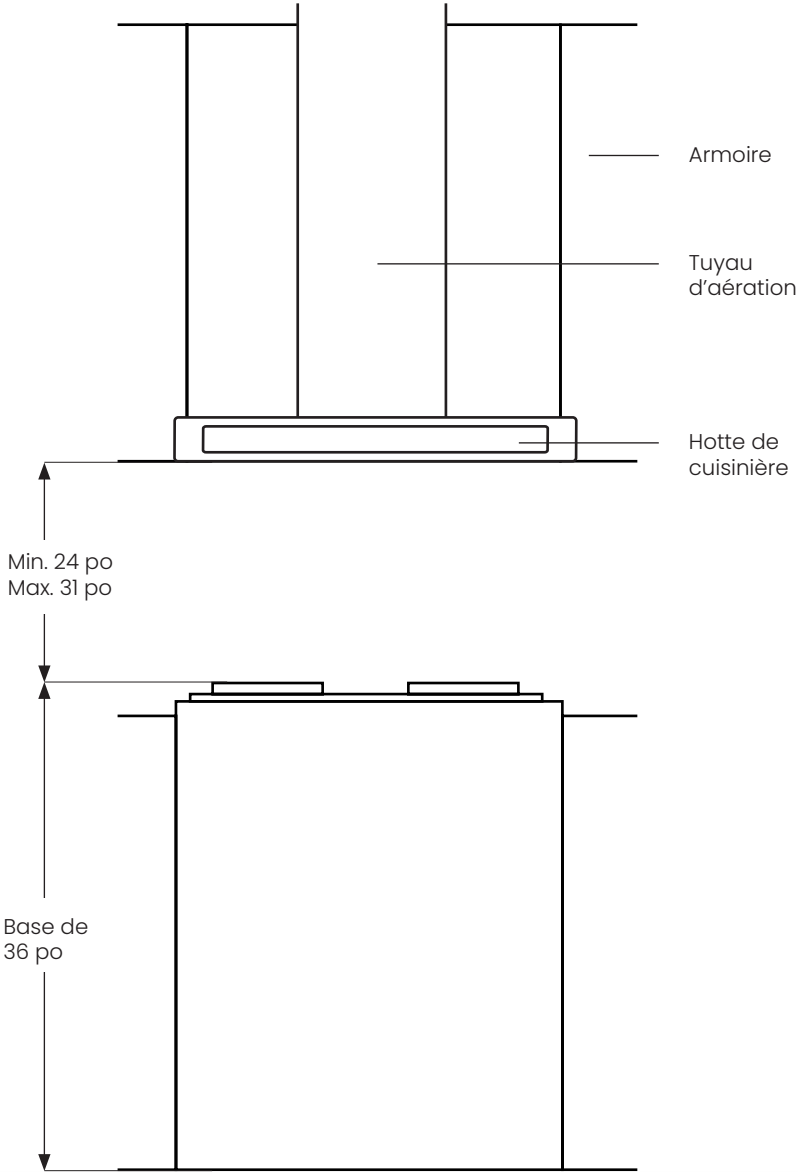

FR

Exigences en matière de ventilation

1. Le système de ventilation doit être dirigé vers l'extérieur, soit par le toit, soit par un mur extérieur.
2. Utilisez uniquement des conduits en métal ou en aluminium ; n'utilisez pas de conduits en plastique.
3. Veillez à garder les conduits propres afin d'assurer une circulation d'air optimale.
4. Il est recommandé d'utiliser des conduits ronds d'un diamètre minimum de 6 pouces.
5. Assurez-vous que l'évent est toujours exempt de toute obstruction.
6. Réduisez au maximum l'utilisation de coudes à 90° pour améliorer l'efficacité du flux d'air.
7. La longueur du système de ventilation et le nombre de coudes doivent être minimisés afin d'assurer des performances optimales.
8. Le système de ventilation doit être équipé d'un registre. Si le toit ou le mur est déjà équipé d'un registre, celui de la sortie supérieure/arrière de la hotte peut ne pas être nécessaire. Le registre de l'adaptateur de ventilation n'est pas inclus et est vendu séparément. Une mauvaise installation du registre peut réduire la performance de la circulation d'air. Si vous souhaitez en installer un, veuillez contacter le service client.
9. Utilisez du ruban adhésif en aluminium pour sceller tous les joints du système de ventilation.
10. Appliquez du calfeutrage pour sceller l'ouverture autour du couvercle sur le mur extérieur ou le toit.

Méthode de ventilation

Utilisez du calfeutrage pour sceller entièrement le pourtour du couvercle sur un mur extérieur ou sur le toit.

OPTION 1 :
Aération verticale par le toit

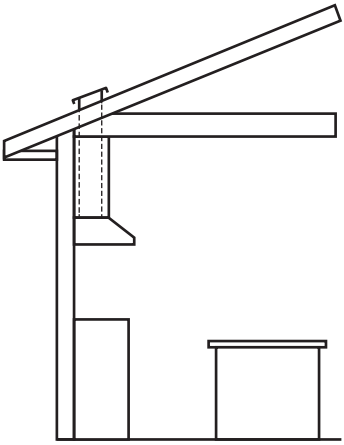

OPTION 2 :
Aération murale horizontale

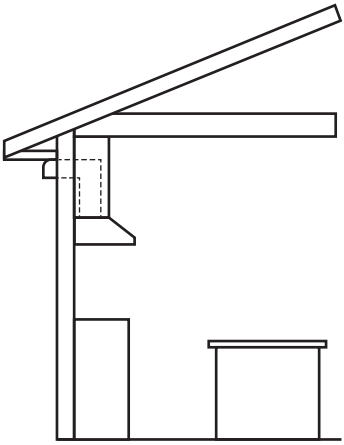

Installation

1. Marquez la ligne centrale de l'espace d'installation près du plafond, alignez le centre du support de montage de la cheminée avec la ligne centrale et marquez les trous pour les deux vis de montage. Percez des trous dans les trous marqués, insérez des chevilles en plastique et fixez le support de montage de la cheminée avec deux vis de montage.

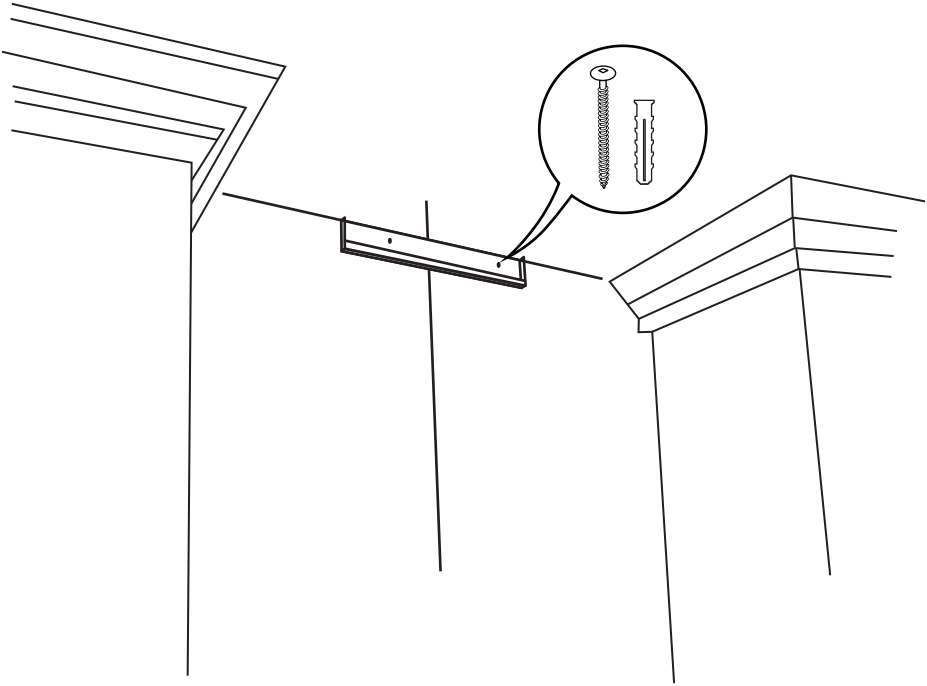

FR

2 Marquez la position des vis de montage de la hotte. Vissez les vis fournies dans la position des vis de montage, en vous assurant que les vis sont sur le talon en bois derrière la cloison sèche. Si le talon n'est pas dans la position des vis de montage, veuillez demander à un décorateur local de renforcer le bois derrière la cloison sèche pour assurer la sécurité. Pour l'installation de la hotte sur un mur en ciment, veuillez utiliser les chevilles en plastique fournies pour fixer les vis.

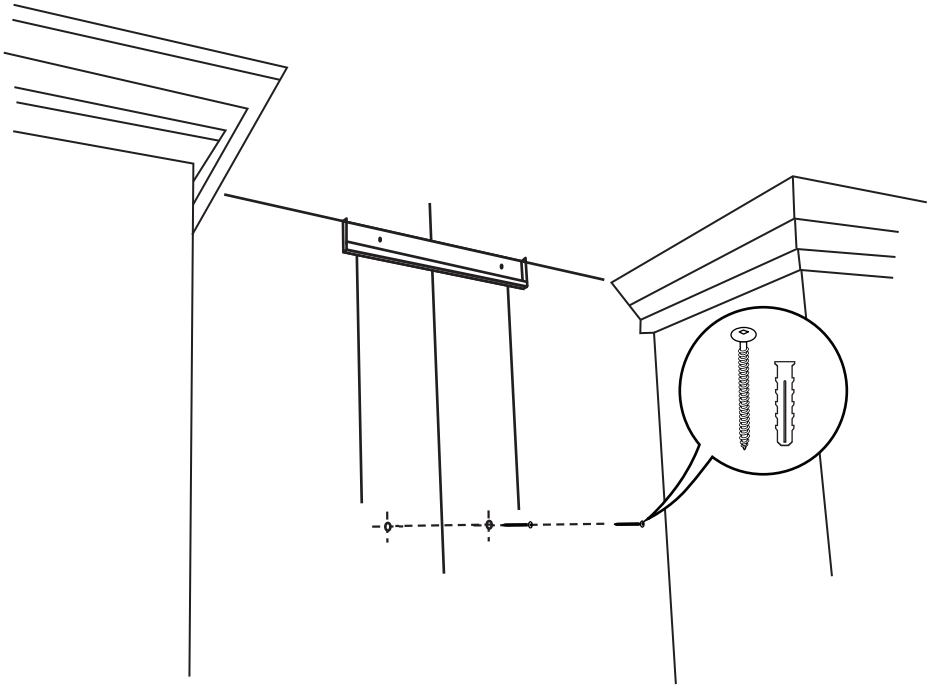

3. Installez les conduits suspendus au plafond jusqu'au repère des vis de montage. Il est recommandé d'installer le conduit à 2 pouces du mur pour brancher la sortie unique. La sortie unique doit être placée n'importe où à l'intérieur des lignes de largeur de la cheminée et sous le support de cheminée supérieur.

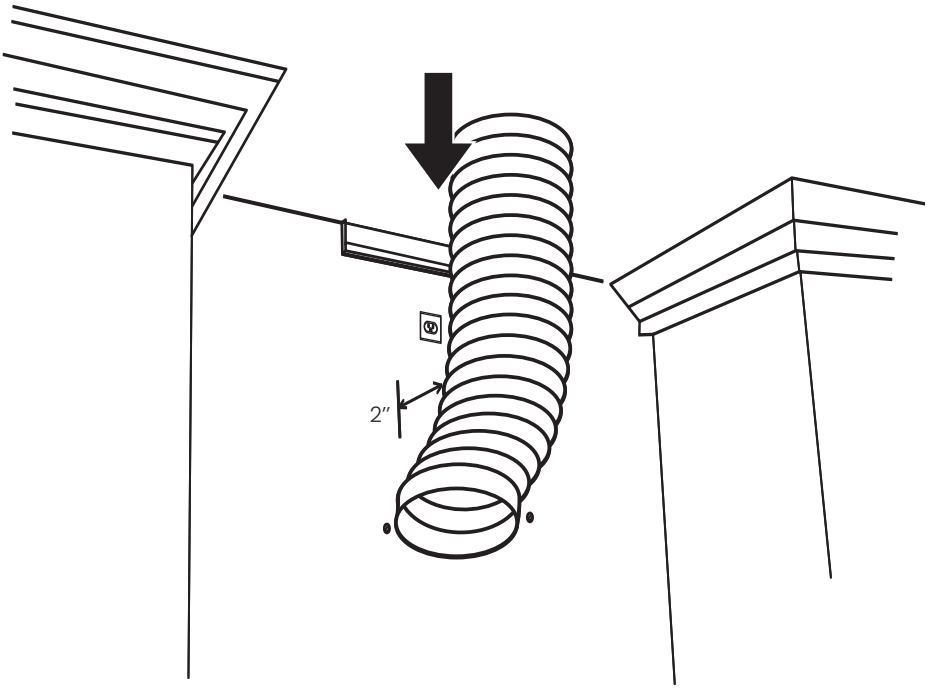

FR

4. Soulevez délicatement le capot et accrochez-le aux 2 vis déjà en place. Serrez les vis pour fixer le capot.

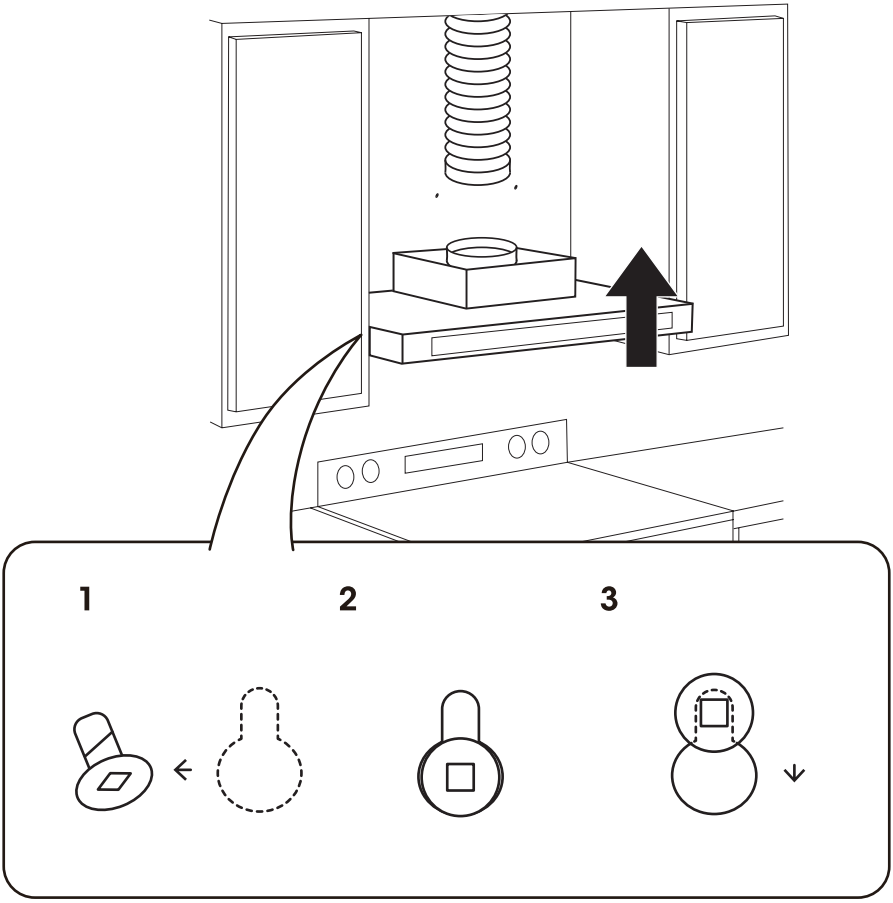

5. Connectez l'évent rond à l'adaptateur d'évent et scellez-le avec du ruban adhésif en aluminium. Et connectez-le à une prise électrique.

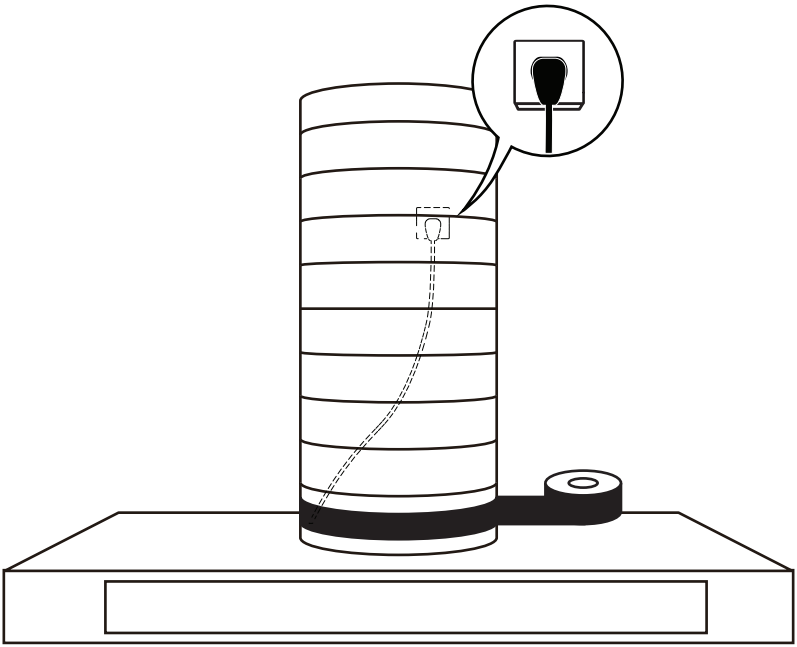

FR

6. Placez les deux cheminées sur la hotte. Soulevez la cheminée supérieure sur le support de montage de la cheminée et fixez-la avec quatre vis de montage du support.

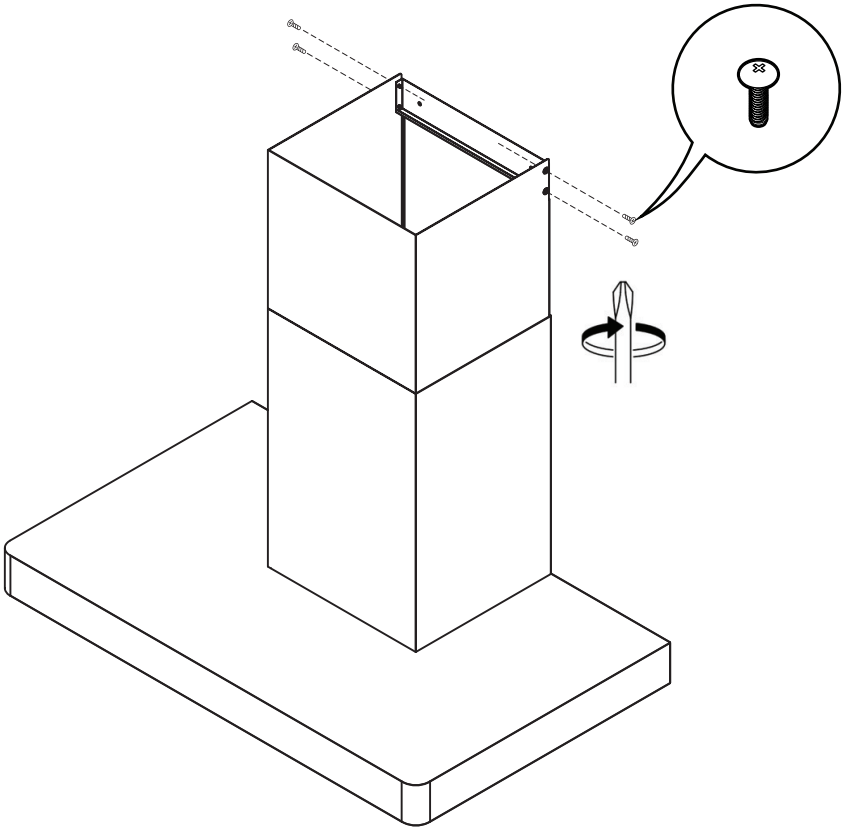

7. Installez le collecteur d'huile et les filtres à chicane.

Récupérateur d'huile

①

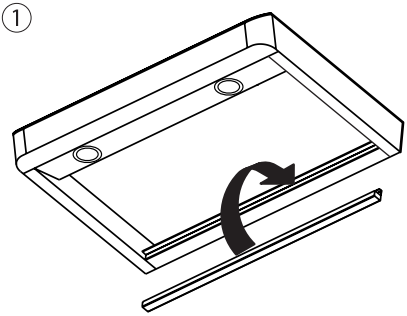

②

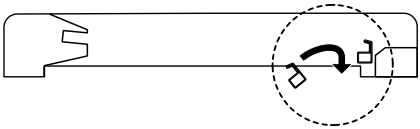

Filtres à chicane

①

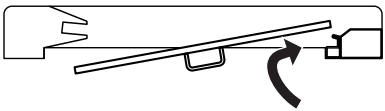

②

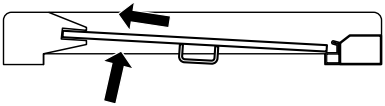

③

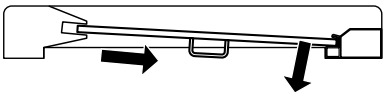

FR

Opérations

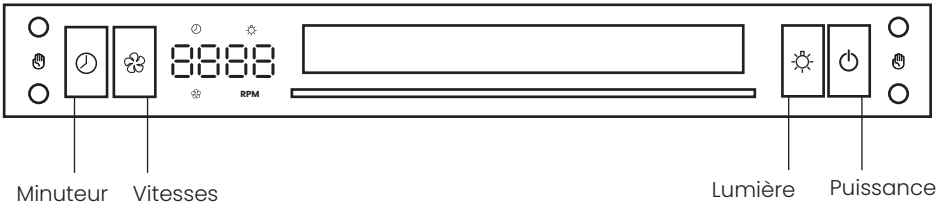

Boutons

1. Alimentation : appuyez pour allumer/éteindre la hotte et activer/désactiver les boutons Lumière, Vitesses et Minuterie. Appuyez et maintenez enfoncé pendant 3 secondes pour allumer/éteindre le capteur de gestes.
2. Lumière : appuyez pour allumer/éteindre la lumière. Appuyez et maintenez enfoncé le bouton Lumière pour modifier le niveau de luminosité.
3. Vitesses : appuyez pour changer la vitesse de fonctionnement à F1. Un autre appui pour augmenter d'un niveau de vitesse jusqu'à atteindre la vitesse maximale de F16. Appuyez et maintenez enfoncé pendant 3 secondes pour activer/désactiver le capteur de commande vocale.
4. Minuterie : appuyez une fois pour activer le réglage d'arrêt automatique de la minuterie, il est réglé par défaut sur 15 minutes. Appuyez sur le bouton Vitesses pour régler la minuterie de 1 à 15 minutes. Appuyez à nouveau sur le bouton Minuterie pour terminer le réglage et rétablir l'affichage à la vitesse actuelle du moteur (RPM).

Contrôle gestuel

1. Faites glisser votre main de gauche à droite une fois et la vitesse augmentera de deux niveaux par rapport à la vitesse actuelle jusqu'à F16.
2. Faites glisser votre main de droite à gauche une fois et la vitesse diminuera de deux niveaux par rapport à la vitesse actuelle jusqu'à F0.
3. Appuyez et maintenez le bouton d'alimentation pendant 3 secondes pour activer ou désactiver le capteur gestuel. Cette fonction ne peut être utilisée que lorsque la hotte est éteinte.

Glissement du doigt

Faites glisser votre doigt directement sur la barre de progression à l'écran pour modifier la vitesse. Il existe six niveaux : F0, F3, F6, F9, F12 et F16. Faites glisser vers la gauche pour diminuer la vitesse et vers la droite pour l'augmenter.

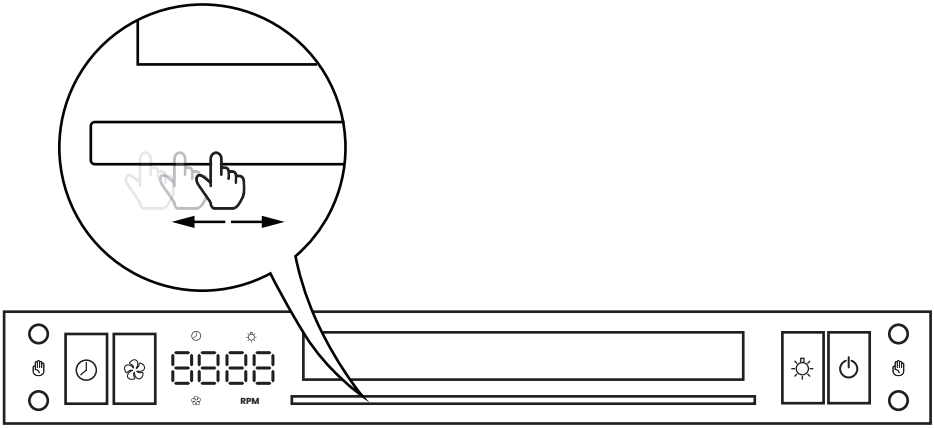

FR

Contrôle vocal

1. La commande vocale est le moyen le plus rapide de faire fonctionner Vesta. Lorsque vous activez la capuche avec votre voix, la capuche répondra et fonctionnera selon votre demande :

• Salut Vesta	Salut, je suis là
• Allumer	OK, ça marche maintenant
• Vitesse 1	OK, vitesse 1
• Vitesse deux	OK, vitesse deux
• Vitesse trois	OK, vitesse trois
⋮	⋮
• Vitesse seize	OK, vitesse seize
• Allumer la lumière	OK, la lumière est maintenant allumée
• Éteins la lumière	OK, la lumière est maintenant éteinte
• Arrêt différé	OK, arrêt 3 minutes plus tard
• Éteindre	OK, au revoir

2. Dites « Salut, Vesta » et la hotte répondra immédiatement par « Salut, je suis là ! » et entrera en mode veille. S'il n'y a pas de commande vocale dans les 15 secondes, la hotte dira « À plus tard » et sortira du mode veille.
3. Appuyez sur le bouton Vitesses et maintenez-le enfoncé pendant 3 secondes pour activer/désactiver le capteur de gestes.

Fonction mémoire

La technologie de mémoire intelligente de cette hotte de cuisinière offre une fonction de mémoire pour la vitesse et le niveau d'éclairage. À chaque utilisation, la hotte fonctionnera automatiquement à la vitesse et au niveau d'éclairage de la dernière mise hors tension.

Fond d'écran de ciel étoilé

Le fond du ciel étoilé sur l'écran changera sa fréquence de clignotement lorsque la vitesse du moteur change. Plus la vitesse du vent est rapide, plus la fréquence est élevée.

Spécifications

Identification et dimensions du produit	VRH-HAMBURG-30SS	VRH-HAMBURG-36SS
Numéro de modèle :	VRH-HAMBURG-30SS	VRH-HAMBURG-36SS
Nom du produit	Hamburg 30SS	Hamburg 36SS
UPC	675487202218	675487202225
Largeur nominale :	30"	36"
Dimensions de la hotte (l×p×h) :	29.5" × 22" × (23.2" – 46.2")	35.5" × 22" × (23.2" – 46.2")
Dimensions de la cheminée (l×p×h) :	13.2" × 12" × (20" – 43")	13.2" × 12" × (20" – 43")
Poids net du produit :	28.5 kg	30.75 kg
Matériau du corps	Acier inoxydable	Acier inoxydable
Couleur/finition :	Argenté	Argenté
Installation et ventilation		
Type d'installation :	Murale	Murale
Conduit :	À conduit	À conduit
Taille du conduit :	6"	6"
Configuration de l'échappement :	Haut (rond)	Haut (rond)
Exigences électriques :	120V/60Hz	120V/60Hz

FR

Performances et fonctionnalités		
Nombre de moteurs :	1	1
Puissance du moteur :	135 Watts	135 Watts
Type de moteur :	DC	DC
Débit d'air maximal :	1000 CFM	1000 CFM
Niveaux de vitesse du ventilateur :	16	16
Type de ventilateur :	Ventilateur centrifuge	Ventilateur centrifuge
Niveau sonore minimal :	35 dB	35 dB
Niveau sonore maximal :	60 dB	60 dB
Type de filtre :	Filtre à chicane	Filtre à chicane
Nombre de filtres :	2	3
Entretien du filtre :	Lavable	Lavable
Type et puissance d'éclairage :	LED, 3 Watts	LED, 3 Watts
Base de l'éclairage :	Propriétaire	Propriétaire
Nombre de lumières :	2	2
Type de commande :	Écran tactile avec balayage	Écran tactile avec balayage
Autres types de commandes :	Commandes gestuelles, commandes vocales	Commandes gestuelles, commandes vocales
Bac à huile :	Oui	Oui
Arrêt différé :	Oui	Oui
Garantie (pièces et main-d'œuvre) :	2 ans	2 ans
Garantie (moteur) :	à vie	à vie
Certification :	cETL	cETL

* Sujet à changement sans préavis, veuillez contacter votre revendeur local pour plus de détails

Entretien

Surfaces en acier inoxydable

1. Nettoyer régulièrement avec un chiffon en coton ou un chiffon imbibé d'eau tiède et de savon doux ou de liquide vaisselle. Vous pouvez également utiliser un acier inoxydable ménager spécial solution. Nettoyez toujours dans le sens du grain de l'acier inoxydable.
2. N'utilisezpas de détergents corrosifs ou abrasifs.
3. N'utilisez aucun produit contenant de l'eau de Javel ni aucun produit contenant des chlorures.
4. N'utilisez pas de produits inflammables pour le nettoyage, tels que l'acétone, l'alcool, l'éther, le benzène, etc. Ces produits sont hautement explosifs et ne doivent jamais être utilisés à proximité de cuisinières. N'utilisez pas de laine d'acier ni de tampons à récurer abrasifs car ils rayeront et endommageront la surface.

Filtres à graisse

1. Veuillez nettoyer le filtre à graisse à temps en fonction de la fréquence d'utilisation de la hotte.
2. Utilisez une solution de détergent à vaisselle chaude et rincez.
3. Lavez le filtre à graisse au lave-vaisselle.
4. Avant d'utiliser la hotte, séchez complètement le filtre et réinstallez-le.

Moteurs

Le moteur est lubrifié en permanence et n'a pas besoin d'être huilé. Si le roulement du moteur émet un bruit excessif ou anormal, contactez le fabricant pour le remplacer par un moteur identique.

Pales de ventilateur

Si vous trouvez un excès d'huile dans les pales du ventilateur, nettoyez-les avec un détergent chaud, rincez-les et séchez-les avant de les réinstaller.

Collecteur d'huile (le cas échéant)

1. Veuillez vérifier régulièrement le niveau d'huile du collecteur d'huile à l'intérieur du produit. Si un excès d'huile est détecté dans le collecteur d'huile, retirez-le avec un détergent chaud.
2. Vous pouvez tapisser le récupérateur d'huile avec du papier absorbant pour faciliter le nettoyage.
3. Rincez et séchez complètement avant de réinstaller.

FR

Remplacement de l'ampoule

1. Assurez-vous que la hotte est éteinte.
2. Retirez le filtre, pressez les clips des deux côtés de la lumière LED depuis l'intérieur de la hotte et poussez la lumière LED vers le bas pour la séparer du trou annulaire de la carte lumineuse, comme indiqué ci-dessous.

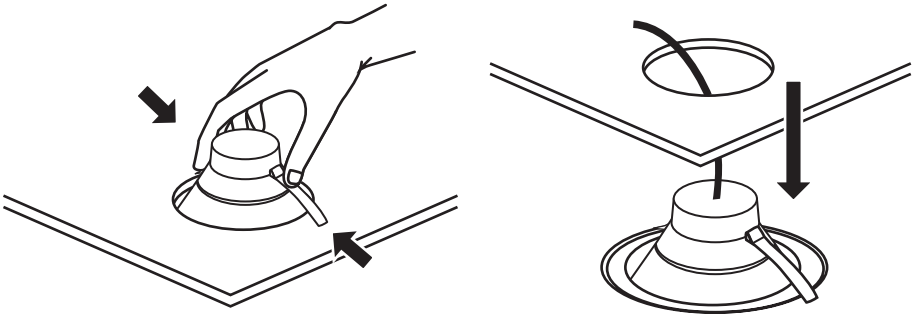

3. Pour certains modèles, vous ne pouvez pas atteindre le haut de l'ampoule sans retirer certains composants. Vous pouvez retirer délicatement le cadre de la lampe LED ronde à l'aide d'un tournevis à tête plate, comme indiqué dans la figure ci-dessous.

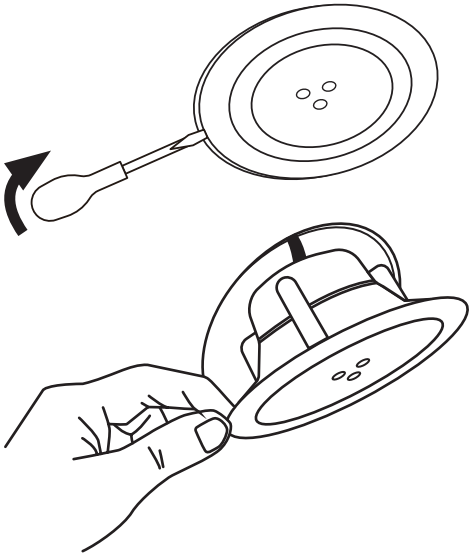

4. Débranchez le connecteur du fil et reconnectez la nouvelle lumière LED.
5. Repoussez la nouvelle lumière LED dans le trou rond pour l'installer en place.
6. Rétablissez l'alimentation de la hotte et testez le voyant LED.

Schéma de câblage

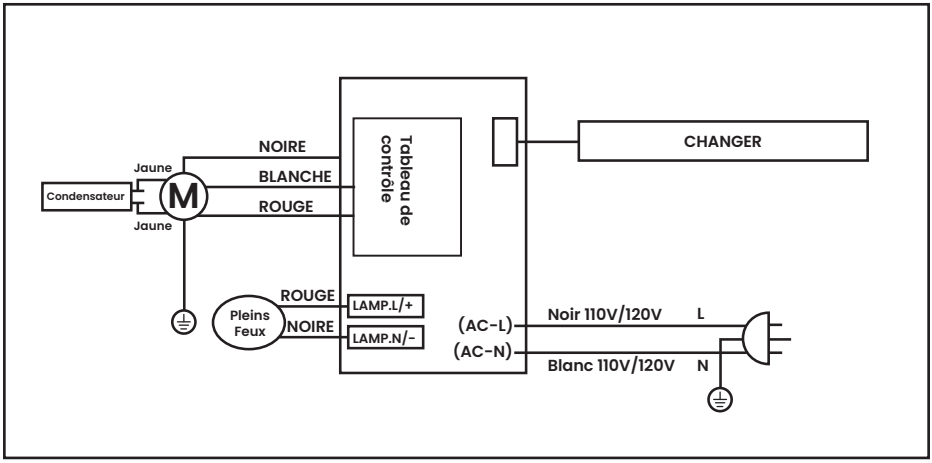

FR

Dépannage

Il n'y a pas d'électricité après l'installation de la hotte

1. Vérifiez si le câblage de la hotte est correct.
2. Vérifiez si l'alimentation du circuit est normale et si le fusible du boîtier électrique est grillé.

La hotte vibre pendant le fonctionnement

1. Vérifiez si le câblage de la hotte est correct.
2. Vérifiez si l'alimentation du circuit est normale et si le fusible du boîtier électrique est grillé.

Faible aspiration

1. Le diamètre du conduit d'évacuation est trop petit (moins de 4 pouces), ou le conduit est trop long (plus de 10 pieds), ou fait trop de tours (plus de 3) ce qui affaiblit la performance d'aspiration de la hotte. Réparez-le lorsque l'un des scénarios ci-dessus se produit. Ce n'est pas un problème causé par la hotte.
2. Allumez la machine pour tester l'effet de ventilation sans connecter le tuyau. Si l'aspiration fonctionne normalement, il devrait s'agir d'un problème avec le conduit d'évacuation. Sinon, il y a un problème avec la hotte. Veuillez contacter le fabricant.
3. Vérifiez si le volet de sortie de la hotte est complètement ouvert. S'il y a un pare-vent à la sortie du mur extérieur, il est recommandé de retirer le volet pour éviter que le volet ne soit pas complètement ouvert et n'affecte l'aspiration.

La lumière est allumée mais le ventilateur ne tourne pas

1. Défaillance du circuit imprimé, veuillez contacter le fabricant.

La roue du ventilateur est bloquée ou fait un bruit de cliquetis

1. Le souffleur peut toucher les fils environnants, nettoyez-le simplement.
2. S'il est coincé ou rayé en raison d'une déformation due au transport, veuillez contacter le fabricant.

Garantie

Garantie à vie sur le moteur

Le moteur bénéficie d'une garantie à vie, à moins que le moteur ne tombe en panne en raison d'une utilisation anormale, nous fournirons le moteur gratuitement à vie aux frais d'expédition du client.

Garantie limitée de deux ans (pièces et main-d'œuvre)

1. Pendant deux ans à compter de la date d'achat initiale, Vesta fournira gratuitement des pièces de rechange non consommables ou des composants endommagés en raison de défauts de fabrication.
2. Vesta se réserve le droit, à sa discrétion, de réparer ou de remplacer toute pièce du produit défectueuse en raison d'un défaut de fabrication ou de matériaux.
3. Les pièces consommables non couvertes par cette garantie comprennent, sans s'y limiter, les ampoules, les filtres métalliques et les filtres à charbon.

Pour obtenir le service de garantie, vous devez fournir

1. Facture ou reçu qui vérifie la date et le magasin d'achat.
2. Numéro de modèle du produit ou nom du produit.
3. Description du produit ou de la pièce défectueuse.

Exclusions de garantie

Cette garantie ne couvre pas les éléments suivants :

1. Pièces consommables telles que ampoules, filtres métalliques, filtres à charbon et fusibles.
2. Tout produit endommagé par négligence, mauvaise installation, accident, abus, mauvaise utilisation, catastrophes naturelles, alimentation électrique insuffisante ou excessive.
3. Conditions mécaniques ou environnementales anormales, ou tout démontage, réparation, modification non autorisé ou non-respect des instructions d'installation.
4. Utilisation non résidentielle, commerciale ou gouvernementale ou autre utilisation non conforme à sa destination.
5. Éclats, bosses ou fissures causés par un abus ou une mauvaise utilisation du produit.
6. Connexion incorrecte avec des équipements d'autres fabricants.
7. Toute modification non autorisée.
8. Toute information d'identification originale a été modifiée, effacée, supprimée, mal traitée ou vendue comme d'occasion.

FR

Nous contacter

Merci d'avoir choisi Vesta comme fournisseur préféré d'appareils de cuisine. Nous nous engageons à vous fournir une excellente expérience produit et un service client de qualité.

Si vous avez besoin d'aide avec votre produit, n'hésitez pas à nous contacter. Vous pouvez contacter notre service client de l'une des manières suivantes et notre représentant vous servira dans les plus brefs délais.

Téléphone:
1-866-80VESTA(83782)
9:30am to 6:00pm (heure de l'Est), du lundi au vendredi, hors jours fériés

Courriel:
service@vesta.kitchen

Formulaire en ligne :
https://vesta.kitchen/pages/service

FR

Vesta

Profitez de la vie au quotidien

www.vesta.kitchen